INDEXE 09

KITS MARCHE ARRIÈRE	09-002
BOITES 5 VITESSES	09-003
BOITES 6 VITESSES	09-004
BOITES SORTIE À DROITE	09-005
PIÈCES DE BOITE 4 BIG-TWIN	09-008
PIÈCES DE BOITE 5 BIG-TWIN	09-016
PIÈCES DE BOITE 6	09-030
PIÈCES DE BOITE 6 TWIN CAM	09-032
CONVERSION BOITE SORTIE À DROITE	09-033
PIÈCES DE BOITE 4 SPORTSTER	09-034
PIÈCES DE BOITE 5 SPORTSTER	09-037
PIÈCES DE SÉLECTION POUR SPORTSTER	09-041
KIT KICK ET PIÈCES	09-043

JUSTE A TEMPS POUR VOUS LES MONTRER!
Ces pièces sont arrivées trop tard pour être dans ce catalogue, mais vous pouvez certainement les trouver dans le catalogue Zodiac ligne à http://catalog.zodiac.nl.

CARTERS DE BOITES POUR BIG TWIN BOITE 4
Après une longue recherche, nous les avons retrouvés, un carter de boite de bonne qualité en remplacement du stock pour les 4 vitesses Big Twins à un prix abordable.

744128 Pour 1936-1964 Big Twins boite 4 vitesses (primaire acier)

Vous cherchez une boite 4-vitesses complète ou 5 vitesses dans un carter 4-vitesses? Contactez votre bureau de vente Zodiac, nous pouvons vous construire une boite avec pignons Zodiac, Andrews ou Jims à un prix abordable.

KIT MARCHE ARRIERE POUR BIG TWINS

Une marche arrière est très pratique pour les trikes et les sidecars mais elle peut aussi être utilisée sur n'importe quelle moto normale à deux roues. Ces kits très complets et faciles à installer sont entièrement fabriqués en Hollande. Ils ont un carter usiné en aluminium et acier CNC ainsi que des pignons traités. La totalité du kit fait juste 20mm (.790'') et se monte entre la trappe de boite et le couvercle d'embrayage. Il comprend un levier qui s'actionne mauellement pour passer la marche arrière. Il suffit d'embrayer quand la moto est au point mort et de passer la marche arrière avec le levier usiné en aluminium. Le relais et le contacteur qui sont fournis éteindront le voyant de point mort et maintenant vous êtes prêt faire votre marche arrière en utilisant l'embrayage et les gaz comme pour aller en marche avant. L'installation n'affecte en rien les vitesses en marche avant. Le kit comprend tout ce dont vous avez besoin avec instructions d'installation, joints et visserie. Disponible pour toutes les boites d'origine et aftermarket 5 vitesses des 1980-2006 Big Twin et Twin Cam et toutes les boite 6 d'origine des 2006 au présent Dyna, 2007 au présent Softail et 2007-2008 Touring ainsi que 2009 au présent Touring.

• L'installation sur les modèles 2006-2012 et après équippés de l'embrayage hydraulique d'origine (CVO) ou Screamin' Eagle requiert le kit additionnel ZPN743403.

• Il y a un kit additionnel pour les 2013 au présent avec embrayage hydraulique qui est le ZPN743406.

Note: Les kits de marche arrière sont conçus pour être utilisés sur les modèles Touring. L'installation sur d'autres modèles peut interférer avec le tube d'échappement arrière et nécessiter par conséquent la modification du levier fourni et/ou de l'échappement ou de l'installation d'un système d'échappement aftermarket.

743400 Pour toutes les boites d'origine et aftermarket 5 vitesses des 1980-2006 Big Twin et Twin Cam

743401 Pour toutes les boite 6 d'origine des 2006 au présent Dyna, 2007 au présent Softail et 2007-2008 Touring

743402 Pour toutes les boite 6 d'origine des 2009 à 2013 Touring. Les modèles avec embrayage hydraulique Screamin' Eagle requiert le rajout des kits ZPN743403 et ZPN743406

743407 NOUVEAU! Pour toutes les boite 6 d'origine des 2014 au présent Touring. Les modèles avec embrayage hydraulique Screamin' Eagle requiert le rajout des kits ZPN743403 et ZPN743406

743403 Kit additionnel pour les modèles 2007 au présent équippés de l'embrayage hydraulique d'origine ou Screamin' Eagle

743406 NOUVEAU! Couvercle additionnel sur les modèles 2013 au présent OEM ou Screamin' Eagle hydrauliques pour utilisation avec ZPN743403

743404 Micro contacteur de remplacement pour ZPN743400 & 743401

743405 Micro contacteur de remplacement pour ZPN743402

BOITE COMPLETE A RAPPORTS RAPPROCHES A 4 VITESSES AVEC KICK

Elles conviendront à tous les cadres de Big Twin de 1970 au début de 1984 (voir les notes) et sont disponibles en deux différentes versions. L'une comporte rapport de pignon de première 2,44:1 avec rapport de pignon de troisième de 1,35:1, idéale pour modèles FX. L'autre version a un rapport court de première de 2,60:1 avec un rapport court de troisième première:1, ce qui est idéal pour modèles FL. Les carters de transmission sont en d'alliage d'aluminium "356" T6 et sont dégagés pour monter les poulies d'entraînement par courroie. Les pignons d'entraînement de compteur sont compris avec rapport 1:1. Pignon de sortie de boite et levier d'embrayage ne sont pas compris. Ces boites sont l'idéal pour tous ceux qui se construisent une moto ou simplement pour remplacer leur vieille boite complètement naze qui vous aura lâché une fois de trop.

232763 Transmission complète 2,44:1 (modèles FX)

232764 Transmission complète 2,60:1 (modèles FL)

BOITE 5 VITESSES ZODIAC

Ces boites 5 de haute qualité ont des pignons silencieux comme sur les modèles après 1994. Les pignons et les arbres de boite sont usinés dans un acier ultra résistant 20ChMnT. Les arbres et les pignons ont subit une trempe qui leur confère une dureté de 35 à 45 Rockwells intérieure et 58 à 60 Rockwell en surface. Tous les pignons sont rodés pour un passage doux et silencieux des vitesses. Ces arbres et pignons sont de si bonne qualité qu'ils bénéficient d'une **garantie de 5 ans ou 100.000 km (limitée)**. Les boites Softail ont nos carters renforcés polis avec un super prix ou les carters Delkron made in USA noirs ou aluminium. Les boites de FXR ont des carters Delkron. Pour la boite de Dyna c'est un carter type origine et son réservoir d'huile qui sont utilisés, pour les boites de Softail Twin Cam ce sont des carters d'origine. Poulie ou pignon de sortie de boite ne sont pas inclus pour vous en laisser le choix. Bien qu'étant construites avec les meilleurs ingrédients disponibles et archi-complètes ces boites restent à un prix très compétitif. Ces boites de vitesse Zodiac sont prêtes à être installées et livrées avec un bidon d'huile Spectro.

Boites 5 vitesses Softail

Les boites Softail sont prêtes pour recevoir le capteur de vitesse électronique type 1996 et après, un bouchon aluminium est fourni si vous n'utilisez pas cette option. Les boites type Softail se font aussi avec différents déports, elles ont un arbre primaire rallongé et toutes les autres pièces pour déporter le primaire incluses. Seules celles avec déport de 45mm sont fournies avec la poulie car elle est déportée.

Note: Les boites de vitesse doivent être utilisées avec un embrayage de type 1990 et après.

Boite 5 FXR jusqu'à 1994

238672 Delkron aluminium

Boite 5 Dyna pour Evolution Dyna de 1991-1998

Les boites sont prêtes pour recevoir le capteur de vitesse électronique type 1994 et après, un bouchon aluminium est fourni si vous n'utilisez pas cette option. Capteur et poulie doivent être commandés séparément.

711644 Boite déportée de 25mm avec kit primaire

Kits construction. Ils contiennent toutes les pièces pour construire une boite en utilisant votre propre carter de boite de vitesse type Evolution ainsi que les carters externes. Les kits construction déportés comprennent toutes pièces nécessaires pour déporter le primaire.

701948 Kit de construction de boite, pas de déport
700948 Kit de construction de boite, déport 25mm
701941 Kit de construction de boite, déport 45mm
701959 Kit de construction de boite, déport 55mm

Boite 5 Softail jusqu'à 1999

pas de déport	*Déport 25mm*	*Déport 45mm*	*Déport 55mm*	
237637	**711582**	**701867**	**711682**	Aluminium
236211	**711585**	**701898**	**711685**	Polie
237638	**711583**	**701866**	**711683**	Noir

Boite 5 Softail 2000-2006 Twin Cam

pas de déport	*Déport 25mm*	*Déport 45mm*	*Déport 55mm*	
711686	**711688**	**711690**	**711692**	Argent
711687	**711689**	**711691**	**711693**	Noir

BOITES SIX VITESSES ZODIAC

Ces boites six vitesses sont réellement le nec plus ultra de par leur conception et sont de loin les plus solides qui existent sur le marché. Zodiac a développé sa boite Six sur leur boite 5 qui a fait ses preuves en course. Le plus gros inconvénient de la boite 5 Harley d'origine est sûrement son rapport final de 1 à 1 en 5 ème. Avec la nouvelle boite 6 Zodiac vous aurez le rapport 1 à 1 en 5 ème mais vous aurez le rapport 1 à 0.86 en 6 ème ce qui réduira votre régime moteur, abaissera vibrations et consommation. Le barillet de sélection est usiné avec précision et il est sur roulement à aiguilles surdimensionnés, 100% de charge dynamique en plus sur le barillet par rapport à l'origine. Mécanisme de verrouillage top niveau ultra précis. Tous les pignons des arbres primaires et secondaires de la 1 ère à la 6 ème vitesse sont aussi larges que des pignons d'origine et le pignon de 6 ème sur l'arbre secondaire n'est pas verrouillé par clavette mais est usiné sur l'arbre le tout formant une seule et même pièce hyper solide. Trappe de boite très épaisse usinée (deux fois plus que celle d'origine) qui permet l'installation des deux pignons suplémentaires. Les boite 6 complètes existent pour les Softails avec carters Delkron en noir ou aluminium ou avec nos carters renforcés polis à tarif avantageux. Elles existent aussi pour FXR de 1990-1994 avec carters Dekron. Les autres modèles et années seront faits sur commande. Les boites Zodiac sont les plus solides de tout ce qui se fait jusqu'à- présent. Les matériaux utilisés pour les pignons sont de l'acier 20CrMnT hyper résistant avec un traitement global d'une dureté de 35 à 45 Rockwell et en surface d'une dureté de 58 à 60 Rockwell. Ces boites se montent sans aucune modifications en lieu et place de votre boite 5. Il y a sur la trappe de boite usinée un filetage avec bouchon qui permet les deux différentes configurations suivant votre type de compteur. Les boite avec déports sont livrées complètes avec leur kit de déport.

Note: Les boites six vitesses de FXR et Dyna qui ne sont pas dans cette liste peuvent être faites sur commande spéciale. Comptez environ 10 jours.

Note: L'utilisation d'un compteur électronique sur une boite 6 vitesses sur les modèles de 1994 au présent requiert l'utilisation d'un recalibreur comme les ZPN236690 ou 236082.

Boites six vitesses complètes assemblées, pour Softail de 1990-1999 et également de 1985-1989 si vous avez embrayage 1990 au présent et démarreur de 1989 au présent.

Stock	*25mm Déport*	*45mm Déport*	*55mm Déport*	
700856	**700863**	**700867**	**701133**	Carter
700858	**700865**	**700898**	**701134**	Carter poli
700855	**700862**	**700866**	**701135**	Carter noir

Boites six vitesses complètes assemblées pour 2000 au présent Twin Cam Softail

Stock	*25mm Déport*	*45mm Déport*	*55mm Déport*	
700860	**700920**	**700949**	**701137**	Carter aluminium
700861	**700927**	**700973**	**701138**	Carter noir

Boite six vitesse complète pour FXR 1990-1994. Peut aussi être utilisée de 1985-1989 si vous avez embrayage de 1990 au présent et démarreur de 1989 au présent.

700859 Avec carter Delkron

Boite six vitesse complète pour tous les 1994-1998 Dyna

Stock	*25mm Déport*	
711643	**711640**	Avec carter noir
-	**711624**	Avec carter aluminium poli
-	**711641**	Avec carter aluminium

Boite six vitesse complète pour tous les 1999-2005 Dyna

25mm Déport

711642 Avec carter noir

BOITES DE VITESSE ECO-LINE

Ce sont des boites de vitesse prêtes à installer qui existent en version 6 vitesses avec finition aluminium, noire ou polie miroir. Les pignons et arbres de boite sont fabriqués avec les meilleurs aciers et subissent un traitement de surface qui leur garanti un fonctionnement sans bruit. Pour ceux qui roulent vite et font de l'autoroute Zodiac la boite 6 Eco-Line est un morceau de choix car elle a le même rapport de 5 ème 1 pour 1 mais a le rapport 1 pour 0,86 en sixième vitesse. Ceci réduit le régime moteur de 14%. Une telle réduction de régime allongera considérablement la vie de votre moteur, diminuera les vibrations et votre consummation d'essence. Ces boites de vitesses Zodiac Eco-Line sont garanties 2 ans et existent pour les Softails de 1990-1999.
Note: L'utilisation d'un compteur électronique avec une boite 6 sur un modèles de 1994 au présent peut nécessiter l'utilisation d'un recalibreur copmme ZPN236690 ou 236082.

Boite 6 Eco-Line pour Softails de 1990à 1999

A. 741745 Aluminium
B. 741746 Noir
C. 741700 Polie

BOITE DE VITESSE SORTIE A DROITE ZODIAC'S TPD

Prêtes à installer ces boites sont construites autour du fameux kit de conversion TPD boite sortie à droite. Nous avons complété ces transmissions avec nos pignons de haute qualité et bruit réduit pour des centaines de milliers de kilomètres d'utilisation. Les pignons et les arbres utilisés dans ces boites de vitesse de très haute qualité comportent une garantie de 5 ans ou 100.000 km. Ces transmissions RSD sont conçues pour permettre le montage de pneus jusqu'à 300 avec la poulie d'origine. Pour ceux qui veulent monter un 330 de large il leur faut le kit pour 330 qui comprend une poulie déportée ainsi qu'une tige d'embrayage rallongée, entretoise de carter de poulie. Pour vous permettre de choisir entre le câble et l'hydraulique pour l'embrayage, la carter de poulie/commande d'embrayage devra être commandé séparément.

Note: Des boites sortie à droite pour FXR, Dyna et FLH/FLT peuvent être construites sur commande

Boite complète RSD

236373 Aluminium naturel, Carter type Evolution Softail
236375 Noire, Carter type Evolution Softail
236374 Polie, Carter type Evolution Softail
741943 Peinte Argent, Carter type 2000-2006 Twin Cam Softail
711696 Noire, Carter type 1991-1998 Dyna
744943 Peinte Argent, Carter type 1999-2005 Dyna
744944 Noire, Carter type 1999-2005 Dyna

Options

701839 Poulie déportée, tige d'embrayage rallongée, entretoise de carter de poulie pour pneu de 330
720375 RSD carter de poulie/commande d'embrayage pour câble, chromee
720374 RSD carter de poulie/commande d'embrayage hydraulique, chromee
723470 NOUVEAU RSD carter de poulie/commande d'embrayage hydraulique, noir

BOITE 6 SORTIE A DROITE AVEC SUPPORT DE POULIE SUR ROULEMENT

C'est une boite 6 sortie à droite dans un carter de boite poli type Evolution Softail. Cette boite se monte sur des cadres aftermarket type Softail qui sont conçus pour recevoir une boite sortie à droite, prêts pour recevoir un pneu de 300. Dans le carter de poulie il y a un roulement intégré qui supporte les efforts de l'arbre de la boite vitesse pour les applications hautes performances. Les rapports de boite pour les 1ère, 2ème, 3ème, 4ème et 5ème sont les mêmes que pour les boites d'origine de Big Twin 5 vitesses, la 6ème est une surmultipliée avec un ratio de 1:0.86. La boite est livrée entièrement assemblée et comprend un contacteur de neutre à deux pôles, l'usinage pour un capteur de compteur de vitesse électronique, carter de poulie avec roulement intégré et une commande d'embrayage hydraulique et une poulie 32 dents. Cette transmission est compatible avec les primaires d'orgine et aftermarket de 1991-2006.

741701 Boite RSD 6 vitesses polie avec carter type Evolution Softail, complète avec embrayage hydraulique et carter de poulie sur roulement.

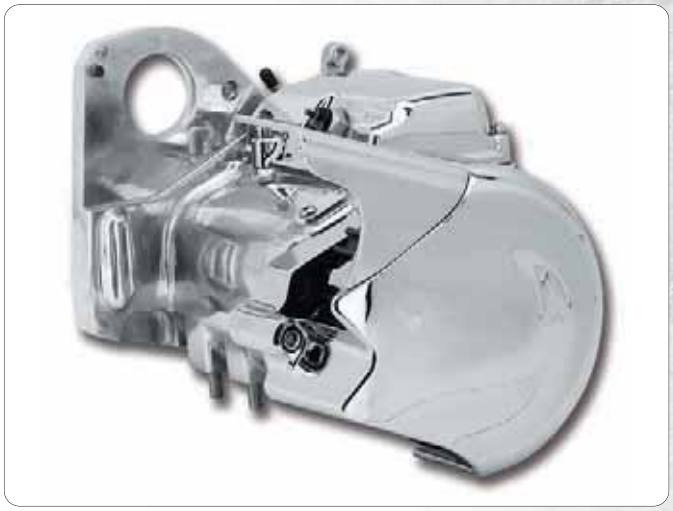

BOITE 6 SORTIE A DROITE QUALITE COURSE

Cette boite 6 sortie à droite est renforcée, elle a des pignons plus gros que ceux d'origine et est conçue pour être utilisée avec des moteurs hautes performances et/ou de grosse cylindrée. Elle a des carters polis et les fixations sont du type Evolution Softail pour aller avec tous les cadres aftermarket type Softail pour boite sortie à droite ce qui permet de monter des pneus de 300. Elle comprend un carter de poulie en deux parties qui est chromé avec récepteur d'embrayage hydraulique intégré. Les rapports de boite de 1ère, 2ème, 3ème, 4ème et 5ème sont similaire à ceux d'un Big Twin 5 d'origine, la 6ème vitesse et un overdrive. Elle comprend aussi un support d'arbre supplémentaire avec deux roulements à aiguilles qui empêche toute flexion entre l'arbre primaire et l'arbre secondaire. C'est un must pour les moteurs hautes performances et/ou de grosse cylindrée. La boite est livrée entièrement assemblée et comprend un contacteur de neutre deux pôles, emplacement pour le capteur de compteur électronique, carter de poulie avec embrayage hydraulique et une poulie 32 dents. Ces boites de vitesse sont compatibles tous les primaires d'origine et avec la plupart des primaires aftermarket 1991-2006.

741702 Boite 6 sortie a droite qualite racing pour carters type Evolution Softail, complet avec carter de poulie, son embrayage hydraulique et support de roulement.

BOITE DE VITESSE AVEC TRANSMISSION A DROITE ZODIAC ECO-LINE STYLE EVOLUTION

Les constructeurs de customs d'aujourd'hui utilisent de préférence les pneus Metzeler 280 ou même le dernier Avon 300 pour faire leurs motos. Parfois ils sont limité par lar largeur des cadres disponibles. Une des façons de contourner le problème est d'utiliser un boite de vitesse avec transmission à droite en combinaison avec un cadre adéquat. En général cette solution était peu utilisée car ces boites de vitesse coutaient une fortune. Mais plus maintenant! Zodiac propose les boites de vitesse Eco-line avec transmission à droite "RSD" en versions 5 et 6 vitesses à un prix très compétitif. Ces boites de vitesse ont leur transmission secondaire à droite de la moto (si nécessaire, Zodiac peut vous fournir le cadre avec transmission à droite), ceci donne une moto bien équilibrée. Ces boites de vitesse existent au choix avec carter d'embrayage hydraulique ou à cable qui cache aussi la poulie. Ces boites de vitesse se font en finition aluminium ou polie. Pour ceux qui veulent passer du cable à l'hydraulique pour l'embrayage un kit d'actualisation est disponible séparément. Cette version hydraulique nécessite un maitre cylindre de diamètre 11/16".

Note: L'utilisation d'un compteur électronique avec une boite 6 sur un modèles de 1994 au présent peut nécessiter l'utilisation d'un recalibreur copmme ZPN236690 ou 236082.

Boite 5 vitesses avec transmission à droite et embrayage à cable

720296 Carter style Evo poli

Boite 5 vitesses avec transmission à droite et embrayage hydraulique

720289 Carter style Evo aluminium brut

Boite 6 vitesses avec transmission à droite et embrayage à cable

720298 Carter style Evo aluminium brut
720299 Carter style Evo poli

Boite 5 vitesses avec transmission à droite et embrayage hydraulique

720292 Carter style Evo aluminium brut

Piéces de remplacement

720375 RSD carter de poulie/commande d'embrayage pour câble, chromee
720374 RSD carter de poulie/commande d'embrayage hydraulique, chromee
723470 NOUVEAU RSD carter de poulie/commande d'embrayage hydraulique, noir

SUPPORT DE BOITE SORTIE A DROITE TPD

Pour éviter tout stress sur la fonderie du carter de boite de vitesse, cette trappe de boite TPD pour boite de vitesse sortie à droite est conçue de manière à pouvoir aussi être supportée par la vis d'axe de bras oscillant. Ces trappes de boite sont comprises dans les kits de conversion pour pneus larges avec boite sortie à droite. Pour ceux qui commandent juste un kit de conversion ou un kit complet de boite sortie à droite nous proposons ces trappes de boite. Le support pour trappe de boite pour les cadres Evolution Softail doit être soudé, le support pour cadre type Twin Cam Softail se visse sur l'axe de bras oscillant. Les kits comprennent des fixations en acier brut et la visserie.

Kits support TPD pour boite sortie à droite et kits TPD conversion

722577 Pour 1989-1999 Softail et cadres type Softail
722578 Pour 2000-2006 Softail et cadres type Softai

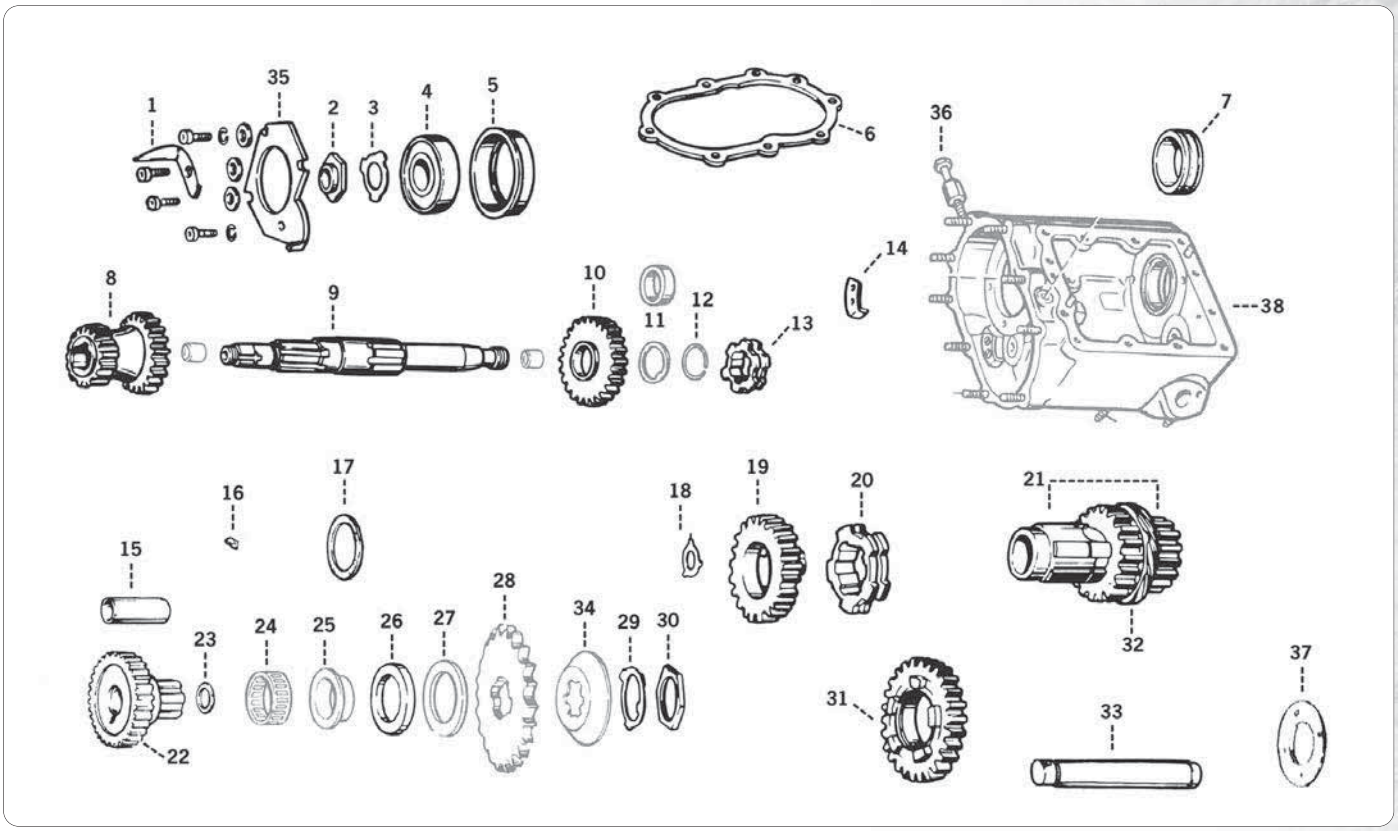

PIECES DE TRANSMISSION DE BIG TWIN A 4 VITESSES

Les pièces de transmission de Zodiac durent plus longtemps, les passages sont plus rapide et tout fonctionne mieux. Toutes les pièces sont faites en alliage d'acier et sont plus résistantes que celles de série. Usinées avec perfection selon les spécifications OEM pour un montage parfait.

1. Deflecteur d'huile
290223 1941-1979 (OEM 33429-39)
290291 1980-1986 (OEM 33429-80)

2. Ecrou De L'arbre Principal
231576 1937-1986 (OEM 35046-36)

3. Rondelle Frein De L'arbre Principal
292075 1940-1986, lot de 10 (OEM 35050-40)

4. Roulement De L'arbre Principal
231420 1937-1986 (OEM 9020)

5. Logement De Roulement A Billes
231769 1937 au début de 1979 (OEM 35100-36)
231770 Pour fin de 1979-1986 (OEM 35100-79)

6. Joint De Carter
290232 1936-1986 (OEM 33295-36)

7. Bague De Roulement D'arbre Principal
231579 Standard (OEM 35125-37)
235892 Surdimensionné +0,002 (OEM 35125-37)
231580 Surdimensionné +0,005 (OEM 35125-78)

8. Pignon De Premiere Et De Deuxieme De L'arbre Principal, 17 x 20 dents
231582 pour FX 1974-1979 (OEM 35282-74T)

9. Arbre Principal
231584 1937-1964 (OEM 35040-50T)
231585 1965-1969 (OEM 35039-65T)
231586 1970-1984 (OEM 35039-70A & 35039-80T)

10. Pignon De Troisième Et De Deuxieme De L'arbre Principal
231587 24 dents, pour 1959-1986 (OEM 35306-59)

11. Rondelles De Pignon De Deuxieme Et Troisieme
Vendu en paquet de 5.
231771 Standard (OEM 35365-36)
233471 Surdimensionné .005
233472 Surdimensionné .010
233473 Surdimensionné .015

12. Bague De Retenue Pignon De Troisieme
231540 1941-1986, lot de 10 (OEM 35337-36)

13. Crabot D'arbre Primaire
292021 Pignon baladeur 1-2 (OEM 35440-38T)

14. Plaque De Kick
290224 1936-1977 (OEM 33353-36)
290298 1978-1984 (OEM 33353-78)

15. Douille De Pignon Entraineur
Disponible en remplacement d'origine ou en Jims
231421 Pour 1965-1986 (OEM 35094-65)
721534 Fabrication Jims-USA

16. Clavette Entretoise D'engrenage D'attaque
231588 1938-1977, lot de 10 (OEM 35175-38)
742451 1938-1977, James Gaskets, lot de 5

17. Rondelle D'arbre Principal En Liege
700312 1937-1977 (OEM 35231-36, lot de 10)

18. Rondelle De Frein D'ecrou D'arbre Secondaire
292014 1937-1979, lot de 10 (OEM 33082-16)

19. Pignon De 4eme De L'arbre Secondaire
231536 FX 1974-1986 (OEM 35717-74)

20. Crabot D'arbre Secondaire
292022 1940-1986 (OEM 35665-36A)

21. Engrenage D'arbre Secondaire, 15 x 17 dents
231590 1969 au début 1976, style de rouleau mobile (OEM 35700-69)
231591 Fin 1976-1983, style de rouleau à cage (OEM 35699-76)

22. Pignon Entraineur, 26 dents
231530 1938 au début de 1977, style de rouleau mobile (OEM 35065-65B)
231531 Fin 1977-1984, Style de rouleau à cage (OEM 35067-77A)

23. Joint D'huile De Pignon Entraineur
022361 1966- début 1981 (OEM 12022)
740391 Fin 1981-1986, Ajmes, lot de 5 (OEM12013A)

24. Roulement A Aiguilles D'arbre De Transmission
231456 Fin 1977-1981 (OEM 8905)
231457 1982-1986 (OEM 8906)

25. Entretoise De L'arbre Principal
210060 Pour 1937 au début de 1977 (OEM 35171-37)
231527 Fin 1977-1979 (OEM 35070-77)
231528 1980-1981 (OEM 35070-80)
231529 1982-1985 (OEM 35079-82A & 35079-84)
231767 Pour modèles à entraînement par courroie de 1982-1986 (OEM 35070-82A &35070-84)

26. Joint D'huile De L'arbre Principal
022348 1937- début 1979 (OEM 35230-39)
022328 1979-1981 (OEM 37741-67)
231180 1982-1986 (OEM 37741-82)

27. Rondelles D'entretoise De L'arbre Principal
231768 1980-1986, lot de 5 (OEM 35079-80)

28. Pignon de sortie de boite
Voir-section de pignon

29. Rondelle Frein
292026 1937-1984, lot de 10 (OEM 35216-36)
742452 1937-1984, James Gaskets, lots de 5

30. Ecrou De Pignon De Sortie De Boite 1936-1986 (OEM 35211-36)
346009 Zodiac
231495 NOUVEAU! USA, par Bender

31. Pignon de Deuxieme de L'arbre Secondaire
231537 21 dents 1936-1979 (OEM 35751-36)

32. Pignon Entraineur De Tachymetre
231595 7 dents, pour FL 1969- 1980, FX 1971-1972, FXWG 1980-1983 (OEM 35635-69)

33. Arbre Secondaire
234723 1941-1976 (OEM 35614-65)
231593 1976-1979 (OEM 35614-76)
234725 Modèles de 1980-1985 (OEM 35614-80)

34. Deflecteur D'huile de Pignon
231871 1937-1977 (OEM35159-39)

35. Plaque De Retention de Roulement
231873 1937-1979 (OEM 35111-36)
231874 Pour 1980-1984 (OEM 35111-80)

36. Vis D'ajustage
231870 1937-1964 (OEM 34735-36)

37. Bouchon D'arbre Secondaire
231872 1936-1964 (OEM 36027-36)

38. Carter de boite
744128 1936-1964
720186 1965-au début 1977 (OEM 34701-65A)

KITS DE RECONSTRUCTION DE TRANSMISSION DE JIMS

Kits de reconstructions complètes pour tous les transmissions de Big Twin à 4 vitesses de 1936-1986. Les pièces de boite Jims et les joints James sont la garantie d'une haute qualité. Comprend les douilles lisses, les arbres, les clés, les bagues d'arrêt, les bagues de retenue et une bague de roulement de taille standard et tous les joints d'étanchéité et les joints d'huile. Vous fait gagner beaucoup de temps.

237344 1936 au début de 1976
237345 Fin 1976 au début de 1977
235887 Fin 1977-1979
235888 1980-1986

ROULEAUX DE BOITE 4 POUR BIG TWINS

Rouleaux de super qualité fabriqués par Jims pour l'arbre primaire et secondaire de boite de vitesse. Il en faut 44 pour les Big Twins de 1941 à début 1977 boite 4 vitesses. Vendus par 100. La taille stock est.125" x.615.

710300 Std (OEM 9084)
710301 +.0004 (OEM 9085)
710302 +.0008 (OEM 9086)
710303 +.001

ARBRE PRIMAIRE DE BOITE 4 1970 A DEBUT 1984

Remplace celui d'origine sur les Big Twins de 1970 à début 1984 pour carters de boite d'origine OEM ou after-market.

233040 Arbre primaire de boite 4 (OEM 35039-70A & 35039-80)

KIT JOINTS JAMES POUR ARBRE SECONDAIRE DE BOITE 4 BIG TWIN

Ce bouchon joint est en acier recouvert de caoutchouc et vous donnera le meilleur possible de la technologie d'étanchéité pour votre "classique". Livré complet avec visserie inox et rondelles frein. Pour toutes les boite 4 Big Twin de 1936-1964.

742455 Kit joints pour arbre secondaire de boite (OEM 36025-36)

RONDELLE FREIN D'ARBRE SECONDAIRE POUR BOITE 4 DE BIG TWIN

Exacte réplicque de celle qui se trouve d'origine sur les boite 4 vitesses de 1937-1979 sur les Big Twin. Vendus en paquet de 5 pour magasin.

236398 Rondelle d'arbre secondaire, les 5 (OEM 35630-36)

RONDELLE DE RETENUE DE ROULEMENT A ROULEAUX

Rondelle de retenue. Pour roulements à rouleaux de pignon de quatrième de 1936 au début 1977. Vendu en détail (OEM 35131-36).

233469 Rondelle de retenue

PIECES DE SELECTION

Ces pièces de sélection de haute qualité sont fabriquées aux Etats-Unis pour satisfaire ou excéder les spécification OEM.

1. **233454** Doigt de relevage, pour Big Twin à 4 vitesses de 1936 au début de 1976 (OEM 34165-36)
2. **233453** Douille de fourchettes, pour Big Twin à 4 vitesses de 1936 au début de 1976 (OEM 34175-36)
3. **233452** Ecrou de fourchettes, pour tous les Big Twin à 4 vitesses de 1936-1986 (OEM 34179-33)
4. **233528** Axe de fourchettes, pour Big Twins à 4 vitesses de 1937 au début de 1976 (OEM 34140-36)
5. **233529** Axe de fourchettes, pour Big Twin à 4 vitesses de fin 1976-1986 (OEM 34186-76)
6. **231773** Galets de doigt de relevage, pour Sportster de 1954 et après et les Big Twin à 4 vitesses fin de 1979-1986 (OEM 34168-54) par 10
   231774 Galets de doigt de relevage, pour Big Twin de 1941 au début de 1979 (OEM 34168-39) par 10
7. **231760** Cales d'appui de fourche de relevage, pour Big Twin à 4 vitesses de 1941-1986. 0,007", lots de 10 (OEM 6750)
   231761 Cales d'appui de fourchettes, pour Big Twin de 1941 a 1986. 0,010", par 10 (OEM 6752)
   236397 Cales d'appui de fourchettes, pour Big Twin de 1941 a 1986. 0,08", par 10 (OEM 6754)
8. **231171** Joint torique d'axe de fourchette 1979-1986 (10pc) (OEM 34036-80)
9. **231762** Arbre de relevage, pour tous les BT à 4 vitesses, pour aussi plusieurs leviers de relevage, d'embrayage et de commandes de 1972-1988 (OEM 11036)

ROULEMENT A AIGUILLES DE L'ARBRE SECONDAIRE

Roulement a aiguilles de l'arbre secondaire. Fin 1954-1990 (OEM 35961-52)

231458 Roulement a aiguilles (OEM 35961-52)

RONDELLES DE BUTEE DE TRANSMISSION

Ces rondelles d'appui de haute qualité fabriquée aux Etats-Unis conviennent à tous les Big Twin à 4 vitesses de 1936-1986. Ces rondelles sont fabriquées pour satisfaire ou excéder les spécifications OEM.

233475 Pour roulement à aiguilles de l'arbre secondaire (extérieur) de 1936-1986 (OEM 35915-36)

233476 Pour roulement à aiguilles de l'arbre secondaire (intérieur) de 1936-1986 (OEM 3517-36)

FOURCHETTES BIG TWIN DE 1936-1986

191401 Fourchettes arbre principal (OEM 34158-36)

191402 Fourchettes arbre secondaire (OEM 34159-36)

DOUILLE D'AXE DE SÉLECTEUR

Pour 1952-1976 (OEM 34430-36)

231465 Douille d'axe de sélecteur

DOUILLE D'AXE DE SÉLECTEUR

Pour 1941-1979 (OEM 34435-52)

231429 Douille d'axe de sélecteur

AXE DE FOURCHETTES JIMS POUR BIG TWINS

Axe de fourchettes de haute qualité pour les transmissions de Big Twin à 5 vitesses de 1987 au présent (OEM 34088-87).

235891 Axe de fourchette (OEM 34088-87)

PIGNONS BALADEURS

Pour toutes les transmission à 4 vitesses de 1940-1986.

292021 Pignon baladeur 1-2 (OEM 35440-38T)

292022 Pignon baladeur 3-4 (OEM 35665-36A)

RONDELLES DE BUTEE D'ARBRE SECONDAIRE POUR BIG TWINS A 4 VITESSES

233468 Rondelle de butée de pignon de première et de deuxième OEM 35811-36)

233474 Rondelle de butée, pour pignons de bas de 1936- 1986 (OEM 35812-36)

GOUJONS POUR CARTERS DE BOITE 4 VITESSE

Goujons en acier renforcé pour toutes les boites 4 de 1936 a 1984. Ces goujons sont disponibles en taille standard et tailles supérieure.

233460 Ens. de rondelle de butée, 7 pièces (OEM 35875-36)

233461 Ens. de rondelle de butée 0,074", lot de 5 (OEM 35876-36)

233462 Ens. de rondelle de butée 0,078", lot de 5 (OEM 35877-36)

233463 Ens. de rondelle de butée 0,082", lot de 5 (OEM 35878-36)

233464 Ens. de rondelle de butée 0,085", lot de 5 (OEM 35879-36)

233465 Ens. de rondelle de butée 0,090", lot de 5 (OEM 35882-36)

233466 Ens. de rondelle de butée 0,095", lot de 5 (OEM 35883-36)

233467 Ens. de rondelle de butée 0,100'', lot de 5 (OEM 35884-36)

PIGNONS BALADEURS

Ils sont spécialement trempés et grenaillés pour une durabilité au-dessus de la moyenne. Les crabots 3-4 surfacés comportent des rampes d'entrée plus longues pour des changements de vitesses plus positifs.

234719 Pignon baladeur 1-2 (OEM 35665-36)
234720 Pignon baladeur 3-4 (OEM 35440-38)

DOUILLE DE DEUXIEME ET DE TROISIEME

Pour 1941-1979 (OEM 35322-38)
231445 Douille

CARTER DE LEVIER DE COMMANDE DE VITESSE POUR BIG TWIN

Carter de rechange, pour tous les Big Twin de 1952-1979 (OEM 34551-52).
301757 Carter de levier

GOUJONS POUR CARTERS DE BOITE 4 VITESSE

Goujons en acier renforcé pour toutes les boites 4 de 1936-1984. Ces goujons sont disponibles en taille standard et tailles supérieure.

231611 Taille standard 3/8" UNF X 7/16" UNC (OEM 34724-36)
231610 Taille réparation 3/8" UNF x 1/2" UNC (OEM 34723-47)

DOUILLE D'ARBRE SECONDAIRE PIGNON DE PREMIERE/DEUXIEME

231422 Pour pignon de bas et de l'arbre secondaire de 1941 au présent (OEM 35789-36)
231423 Pour pignon de bas et de deuxième de l'arbre secondaire de 1941 au présent (OEM 35791-36)

DOUILLES LISSES D'ARBRE SECONDAIRE

Usinés selon des spécifications exactes, ces douilles d'arbre intermédiaire conviennent à toutes les transmissions de Big Twin de 1937-1986. Les douilles lisses sont disponibles en taille standard et en taille surdimensionnée de +0,005.

Côté kick, 1937 au début de 1976
231448 Taille standard (OEM 36046-36)
231056 Taille surdimensionnée +.005

Côté kick, 1976-1979
231447 Taille standard (OEM 36045-76)
231057 Taille surdimensionnée +.005

Côté kick, fin de 1980-1986
231449 Taille standard (OEM 36048-36)
231058 Taille surdimensionnée +.005
231450 Taille standard (OEM 36048-76A)
231059 Taille surdimensionnée +.005

BAGUE DE PIGNON PRINCIPAL

Existe en version stock ou en version usinée CNC par Jims pour ceux qui en veulent plus.

231421 Pour 1965-1986 (OEM 35094-65)
721534 Fabrication Jims-USA

ENSEMBLE DE CACHE-POUSSIERE ET DE LEVIER POUR BIG TWIN

Ces ensembles de cache-poussières et de levier sont élégamment chromés. Les ensembles sont disponibles pour les FX de 1974 au début de 1979 et le FL de 1952-1979. Comprennent le matériel de montage.

301684 Pour modèles FX, (OEM 3447-74, 34555-74 et 1767W)
301685 Pour modèles FL (OEM 34447-52, 34555-52 et 1767W)

ANDREWS PIECES DE BOITE 4 VITESSES

Avec les engrenages Andrews, les transmissions durent plus longtemps, les changement de vitesse se font plus rapidement et tout fonctionne mieux.

JEUX DE PREMIERE VITESSE POUR LES TRANSMISSIONS A 4 VITESSES

Andrews offre ces jeux d'engrenages en trois différents rapports. Un jeu de rechange de série de 3,00, l'autre de 2,60 et l'autre de 2,44. Le jeu de 2,44 est le meilleur choix pour les Superglide et autres motos légères avec pignon de transmission de série. Le jeu de 2,60 fonctionne le mieux avec les Electra Glides et autres motos lourdes. Aussi applicables pour les motos légères avec petites couronnes. Lorsque vous installez ces jeux d'engrenages sur les modèles de FX de 1980-1984, vous devrez aussi installer un engrenage de deuxième à 21 dents.

237271 Jeu d'engrenage de rapport de 3.00 (série)
234710 Jeu d'engrenage de rapport de 2.60
234709 Jeu d'engrenage de rapport de 2.44

PIGNON DE DEUXIEME DE SERIE (RAPPORT DE 1.82)

A entraînements à griffe surfacés pour changements de vitesse 1-2 plus positifs. C'est un pignon à 21dents pour modèles de 1941-1979. Il ira aussi avec les transmissions des années suivantes mais exigerait l'un des ensembles de pignon de première ZPN234709 ou ZPN234710 pour compléter une telle conversion (OEM35751-36).

234712 Pignon de deuxieme de serie

COMBINAISON DE PIGNON DE PREMIERE 2.24-ET DE PIGNON DE DEUXIEME 1,65

Si vous voulez un TR/MIN maximal au quart de mille, cet ensemble de pignon apportera un changement à rapport très près sans charger. Ira avec les Street et les Drags à moteur de toute taille. Andrews l'a ramené à la demande générale.

234711 Combinaison de pignon

PIGNONS DE TROISIEME DE SERIE (RAP. DE 1.23)

Remplacement pour pignon de troisième de série et le pignon d'arbre secondaire de troisième. Design sur le pignon de l'arbre principal avec rampes d'entrée pour un changement de vitesses plus rapide.

234715 Pignon d'arbre secondaire, type galet libre de 1936-1976 (OEM 35700-36 & 35700-69)
234716 Pignon d'arbre secondaire, type galet à cage de 1977-1986 (OEM 35699-76)
237273 Pignon de troisième d'arbre principal 1936-1958 (OEM 35306-36)
237272 Pignon de troisième d'arbre principal 1959-1986 (OEM 35306-59)

1.35 ENSEMBLE DE PIGNONS DE TROISEME A RAPPORTS RAPPROCHES

234713 Pour les transmissions avant le milieu de 1976 avec numéro de série U- 8958 à roulements à aiguilles libre
234714 Pour les transmissions après le milieu de 1976 avec numéro de série U8959 à roulements à aiguilles à cage le nouveau design d'entaillés d'entraînement comprend des rampes d'entrée pour un changement de vitesse plus rapide (le même que les pignons de troisième et de quatrième de série)

PIGNON ENTRAINEUR DE QUATRIEME

Tous les pignons de quatrième comportent maintenant des joints toriques pour un meilleur joint d'huile. Ces pignons de 4eme de rechange sont fabriqués avec des entailles plus profondes et des rampes d'entrée à plus forte pente pour un changement de 3-4 plus positif. L'addition de rainure de joint torique est une mise à jour de conception pour un entraînement complètement à chaîne de pignon de 4eme de 1977-1986.

234717 (ANCIEN) Jusqu'à 1976 (OEM 35065-65)
234718 (RECENT) 1977-1986 (OEM 35067-77 et 35067-84)

ANDREWS

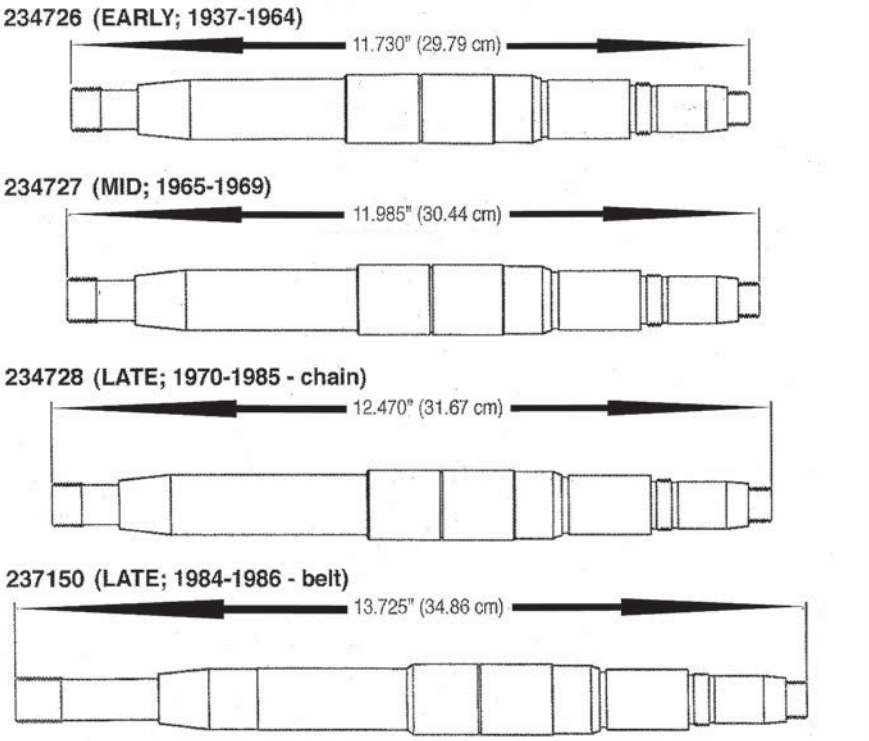

ARBRE PRIMAIRE ANDREWS BOITE 4 VITESSES

Arbres primaires pour toutes les versions de Big Twin. Fabriqués en alliage d'acier de qualité aéronautique avec traitement thermique et rodage pour la durabilité.

Note: ZPN237150 nécessite une clavette ZPN233482.

234726 Pour modèle de 1937-1964 (OEM 35040-50)
234727 Pour modèle de 1965-1969 (OEM 35039-65)
234728 Pour modèle de 1970 à début 1985 (OEM 35039-70A)
237150 Pour modèle de 1985-1986 avec courroie (OEM 35039-85)

FOURCHETTES

Les fourches forgées à froid comportent une fabrication plus robuste, et ont des sections plus élargies pour plus de résistance et de durabilité. Complètement trempé et en finition d'oxyde noir, elles sont aussi embouties du nom d'Andrews pour vous signaler leur provenance. Indispensable pour toutes les reconstructions de transmission.

234721 Fourchette 1-2 (OEM 34159-36)
234722 Fourchette 3-4 (OEM 34158-36)

ABRES SECONDAIRES DE TRANSMISSION

Arbres secondaires de rechange, pour les transmissions allant jusqu'à 1985. Fabriqués d'alliage d'acier aviation trempé et de finition meulée pour une durabilité maximale.

234723 1941-1976 (OEM 35614-65)
234724 Modèles de la fin de 1976-1979 (OEM 35614-76)
234725 Modèles de 1980-1985 (OEM 35614-80)

ASSEMBLAGE DE COUVERCLE A CLIQUET

C'est une copie fidèle de l'origine des modèles à vitesse au pied. Pour les transmission de Big Twin à 4 vitesses de 1952 au début de 1979.

301758 Couvercle à cliquet (OEM 34803-59).

ANDREWS

KIT VIS DE COUVERCLE DE BOITE SUPERIEUR DES BOITE 4 BIG TWIN

Ce kit contient toutes les vis pour monter le couvercle supérieur sur les Big Twin boite 4 vitesses. Toutes les pièces sont chromées à la perfection. Fabriqué aux USA par Colony. Disponible pour 1936-1955 et 1956-1964.

740051 Pour boites de 1936-1955 Big Twin

740052 Pour boites de 1956-1964 Big Twin

BOUCHON DE REMPLISSAGE DE BOITE 4 BIG TWINS

Reproduction de qualité de l'origine. Fabriqué par Colony, finition chromée. Pour toute boite 4 de 1958-1980 Big Twin.

741795 Bouchon de remplissage

JEU D'AJUSTEMENT EN "U" POUR LA BOITE DE VITESSE

Cette platine en "U" a été conçue pour augmenter la précision lors de l'alignement et l'ajustement de l'arbre principal de la boîte à vitesses en parallèle avec l'arbre du pignon du moteur si un entraînement à courroie est installé. La boîte de vitesses est fermement tenue en place par quatre contre-écrous et le jeu pour la transmission de tous les Big Twin à 4 vitesses de 1958-1986 (sauf les FXST).

032419 Jeu d'ajustement en U

CARTER S&S BOITE 5 POUR CADRE BOITE 4 BIG TWIN

Ces carters de boite sont usinés en aluminium 356-T6 et usinés CNC sur des machines outils dernier cri. Ces carters boite 5 sont faits pour aller dans les cadres pour boite 4 des modèles 1970-1984 Shovelhead avec leur primaire et chaine secondaire. Ces carters acceptent la plupart des composants des boites 5 OEM et aftermarket, joints et d'autres pièces viennent des boites 5 de 1985-1989 Big Twin. La trappe de boite OEM devra être très légèrement modifiée pour aller sur le carter. Toutes les modifications requises sont sur les instructions. Carter boite 5 S&S pour cadre boite 4 n'est pas compatible avec la courroie primaire d'origine comme utilisée sur les 1980-1983 FXSB Sturgis. Pour les applications qui utilisent un primaire boite 4 un arbre primaire de 1980 à début 1984 boite 5 à chaine est requis. Ces pièces sont compatibles avec la noix d'embrayage des boite 4 Big Twin. Ce carter est livré avec l'écrou de réglage du levier ainsi que son guide et toute la visserie nécessaire. Pour assurer un fonctionnement simple et une installation sans soucis, les goujons et pions de centrage sont installés à l'usine S&S avant envoi.

750610 Carter de boite 5 pour cadre Big Twin boite 4

JEU D'AJUSTEMENT DE LA BOITE DE VITESSES

Cette platine chromée est conçue pour se raccorder avec les boîtes de vitesses de 1936-1964. Il vous permet d'ajuster et de fermer avec précision la boîte de vitesses de série ou custom. Nous vous recommandons de l'utiliser si vous avez un système ouvert à entraînement par courroie (OEM 47720-36).

032332 Jeu d'adjustement

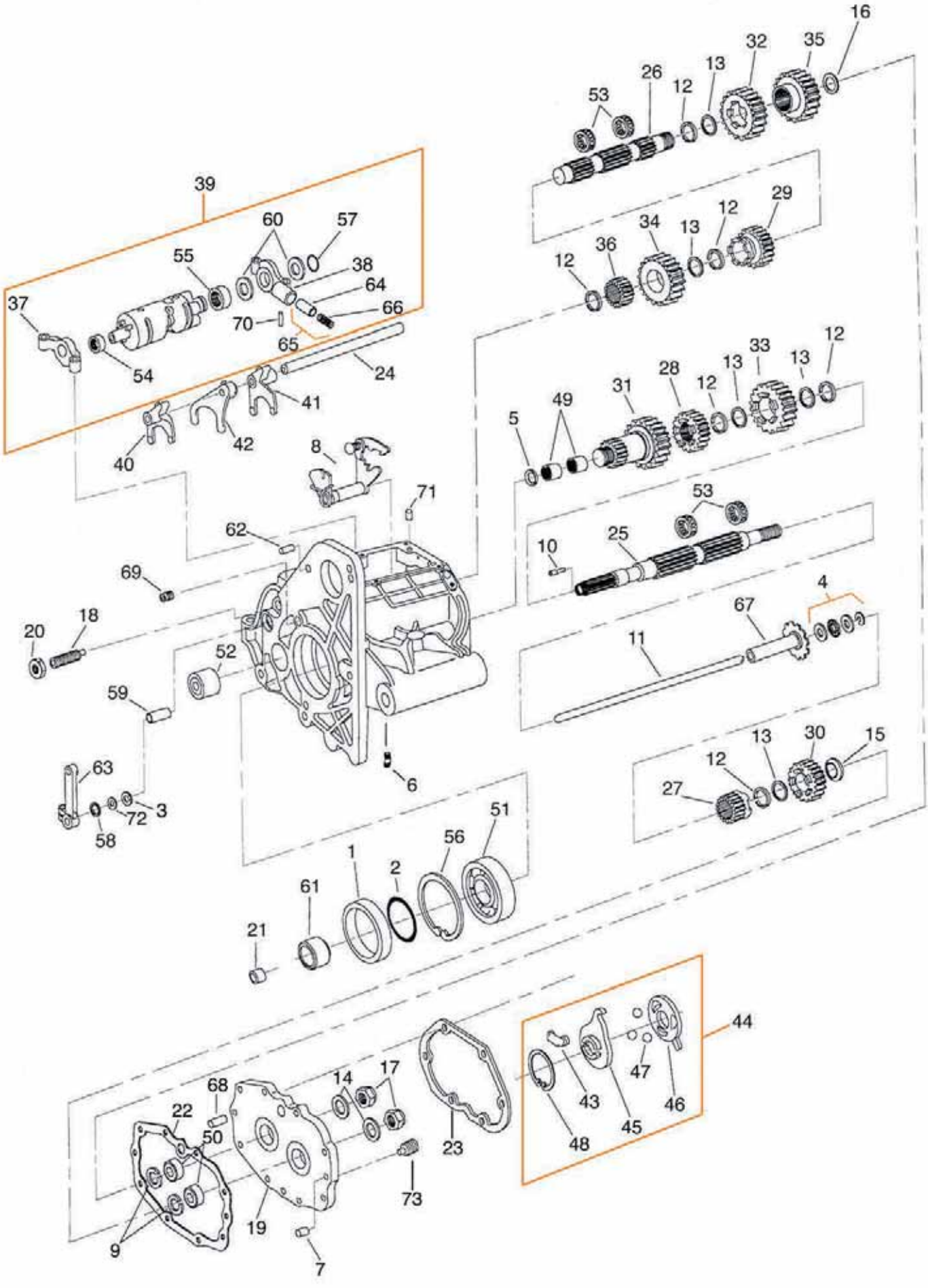
16
32
35
13
26
12
53
39
60
57
55
38
64
37
66
70
65
54
24
41
42
40
8
71
62
69
20
18
52
59
63
72
3
58
6
29
12
34
13
36
12
33
12
13
28
13
31
12
49
5
53
25
10
4
67
11
13
30
15
12
27
51
56
1
2
61
21
44
47
43
46
45
48
68
14
17
22
50
23
73
19
9
7

PIECES DE BOITE 5 VITESSES POUR BIG TWIN DE 1979-1993

Num.	ZPN	Qté.	Description	OEM
1	**022442**	1	Joint spy, 1980-début 1984	12044A
	700033	1	Joint spy, 1979-début 1984, Athena	12044A
	022468	1	Joint spy, fin 1984-1992	12050
	700036	1	Joint spy, fin 1984-1992, Athena	12050
2	**022450**	1	Joint torique, vendus par 10	11165
	700014	1	Joint torique, Athena, vendus par 10	11165
3	**022466**	1	Joint spy	12045
	700034	1	Joint spy, Athena, vendus par 5	12045
4	**144554**	1	Kit roulement de tige d'embrayage	37312-75
5	**700018**	1	Joint spy, Athena, vendus par 5	12013A
	740391	1	Joint spy, James, vendus par 5	12013A
6	**234537**	5	Goujon, vendus par 5 NOUVEAU	11733A
7	**720210**	1	Pion	634
8	**292308**	1	Sélecteur	-
9	**233048**	2	Circlips, vendus par 10	11020
	231851	2	Circlips	35021-89
10	**233448**	1	Embout gauche de tige	37090-84
11	**233447**	1	Tige d'embrayage, fin 1984	37088-84
	233449	1	Tige d'embrayage, 1985-1989	37088-85
	233530	1	Tige d'embrayage, 1990-ap	37088-90
12	**234094**	6	Circlips, vendus par 10	11067
13	**234146**	5	Rondelle, vendus par 5	6003
14	**234147**	2	Entretoise, vendus par 10	35076-79
15	**234148**	1	Entretoise, vendus par 5	35064-79
16	**234197**	1	Entretoise, vendus par 5	35629-79
17	**234198**	2	Rondelle freinée, vendus par 2	35078-79
18	**144731**	1	Vis de réglage	33119-79B
19	**234202**	1	Trappe de boite	35250-90B
	234203	1	Trappe de boite, polie	35250-90B
	234096	1	Trappe de boite, chromée, Jims	35250-90B
20	**234364**	1	Ecrou, vendus par 10	7515
21	**234373**	1	Piste interne, 1985-ap	34091-85
22	**740401**	1	Joint de trappe de boite, vendus par 10	35652-79B
23	**740419**	1	Joint de carter, vendus par 10	36801-87B
24	**235891**	1	Axe de fourchettes 1987-ap	34088-87
25	**234729**	1	Arbre primaire, Andrews, 1980-1984	35042-79
	234090	1	Arbre primaire, Jims, 1980-1984	35042-79
	234730	1	Arbre primaire, Andrews, fin 1984-1989	35042-85
	234091	1	Arbre primaire, Jims, fin 1984-1989	35042-85
	234731	1	Arbre primaire, Andrews, 1990	35042-90
	234732	1	Arbre primaire, Andrews, 1991-ap	35042-91
	234092	1	Arbre primaire, Jims, 1991-ap	35042-91
26	**237066**	1	Arbre secondaire	35632-79
	234733	1	Arbre secondaire, Andrews	35632-79
	234093	1	Arbre secondaire, Jims	35632-79
27	**237067**	1	Pignon de 1 ère arbre primair	35025-79B
	232456	1	Pignon de 1 ère arbre primaire, Andrews	35025-79B
	234043	1	Pignon de 1 ère arbre primaire, Jims	35025-79B
28	**234701**	1	Pignon de 3 ème arbre secondaire, Andrews	35026-79C
	234044	1	Pignon de 2 ème arbre primaire, Andrews	35026-79C
29	**234701**	1	Pignon de 2 ème arbre primaire, Jims	35026-79C
	234044	1	Pignon de 3 ème arbre secondaire, Andrews	35026-79C
30	**234704**	1	Pignon de 3 ème arbre secondaire, Jims	35028-79B
	234046	1	Pignon de 4 ème arbre primaire, Jims	35028-79B
31	**234706**	1	Pignon 5 arbre prim., Andrews, 1979-1983	35029-79
	234707	1	Pignon 5 arbre prim., Andrews, fin 1985-1990	35029-85A
	234088	1	Pignon 5 arbre prim., Jims, fin 1985-1990	35029-85A
	234708	1	Pignon 5 arbre prim., Andrews, fin 1991-1993	35029-91A
	234089	1	Pignon 5 arbre prim., Jims, 1991-1993	35029-91A
32	**237071**	1	Pignon de 1 ère arbre secondaire	35622-79C
	232457	1	Pignon de 1 ère arbre secondaire, Andrews	35622-79C
	234047	1	Pignon de 1 ère arbre secondaire, Jims	35622-79C
33	**234702**	1	Pignon 3 ème arbre primaire, Andrews	35027-79B
	234045	1	Pignon 3 ème arbre primaire, Jims	35027-79B
34	**234702**	1	Pignon 2 ème arbre secondaire, Andrews	35027-79B
	234045	1	Pignon 2 ème arbre secondaire, Jims	35027-79B
35	**234703**	1	Pignon 4 ème arbre secondaire, Andrews	35625-79B
	234042	1	Pignon 4 ème arbre secondaire, Jims	35625-79B
36	**234705**	1	Pignon 5 ème arbre secondaire, Andrews	35626-79B
	234041	1	Pignon 5 ème arbre secondaire, Andrews	35626-79B
	396021	1	Pignon 5 ème arbre secondaire, Jims	35626-79B
37	**237484**	1	Pignon 5 ème arbre secondaire, Zodiac	33326-79A
38	**237485**	1	Support de barillet avec roulement	33332-79
39	**237895**	1	Barillet de sélection avec supports	33320-79D
40	**237898**	1	Fourchette	34193-79E
41	**237899**	1	Fourchette	34195-79E
42	**237900**	1	Fourchette	34191-79E
43	-	1	Coupleur de cable coupling 1986-ap	34920-86
44	**144121**	1	Kit de débrayage (contient 43, 45 à 48)	-
45	-	1	Rampe intérieure 1986-ap	25452-87A
46	-	1	Rampe extérieure 1986-ap	25453-87A
47	**238183**	3	Bille 1986-ap	8873
48	**238184**	1	Circlips	10998
49	**239906**	2	Roulement à aiguilles, 1980-1990	8904
	239900	2	Roulement à aiguilles, 1991-ap	35051-89A
50	**239901**	2	Roulement	8998
51	**239902**	1	Roulement, fin 1984	8996
	721535	1	Roulement, 1980-au début 1984	8978
52	**239904**	1	Roulement à aiguilles	8977
53	**239905**	4	Roulement à aiguilles 2 parties	8876A
54	**239907**	1	Roulement	9115
55	**239908**	1	Roulement	9114
56	**710308**	1	Circlips, fin 1984-ap	1161
57	**720149**	1	Circlips	11083
58	**720151**	1	Circlips	11150
59	**720153**	1	Entretoise	33114-79
60	**234508**	1	Rondelle	33206-80
61	**720155**	1	Entretoise, fin 1984-1993	33334-85
62	**720157**	1	Pion de centrage	337
63	**292122**	1	Levier ECO-Line, 1985-ap	33715-85A
	741902	1	Levier, 1985 ap, "made in USA"	33715-85A
64	**720159**	1	Doigt de verrouillage	34085-79A
65	**720223**	1	Kit doigt de verrouillage (avec 70 & 74)	34085-79A
66	**720160**	1	Ressort	34089-79
67	**370186**	1	Embout de tige, 1990-ap	37069-90
68	**720164**	2	Centreur	375
69	**720165**	1	Jeu de vis	3784
70	**720166**	1	Pion	601
71	**720177**	2	Pion	609
72	**720176**	1	Rondelle	6497HW
73	**720178**	1	Bouchon magnétique	739A

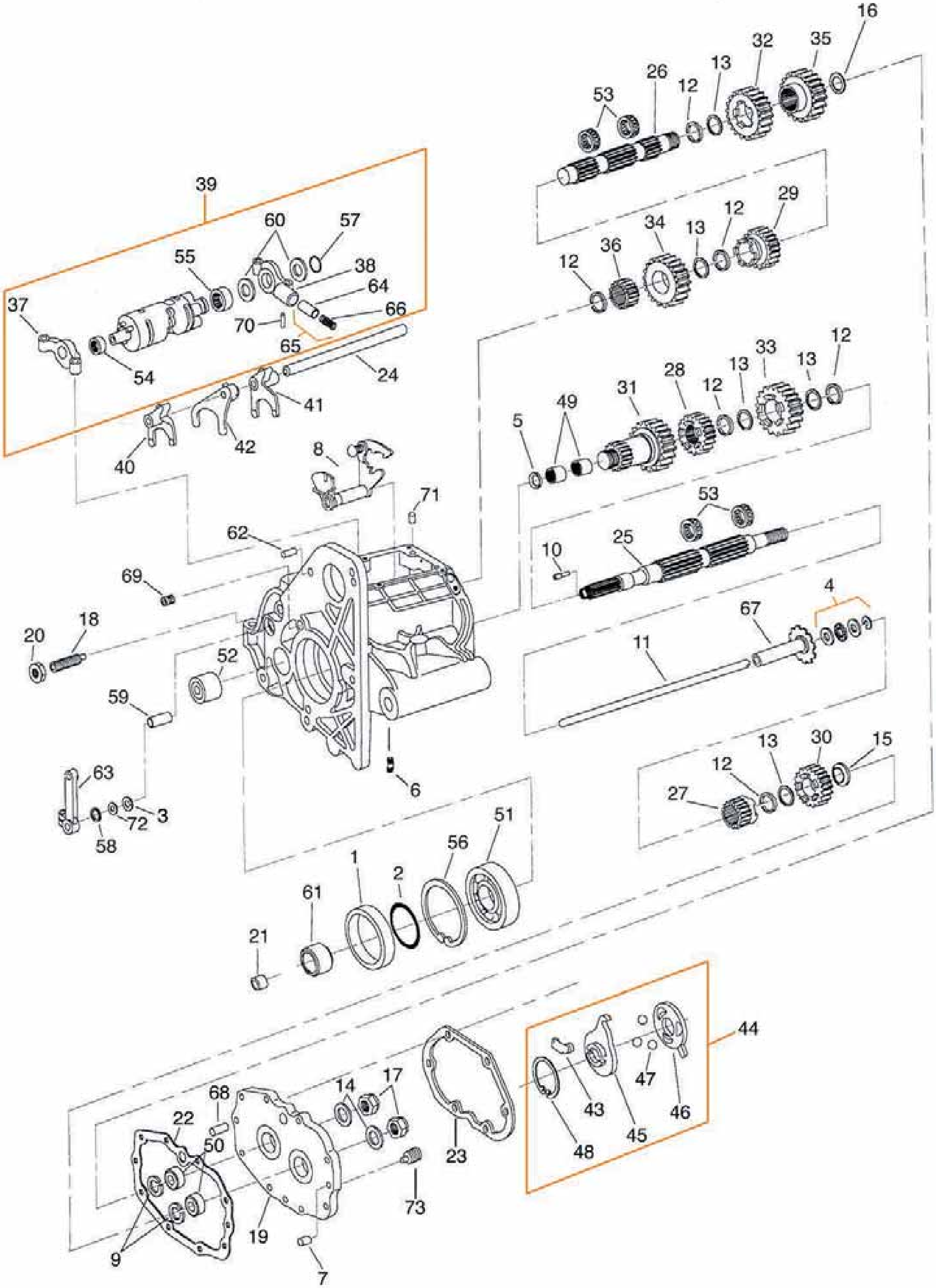
1
2
3
4
5
6
7
8
9
10
11
12
13
14
15
16
17
18
19
20
21
22
23
24
25
26
27
28
29
30
31
32
33
34
35
36
37
38
39
40
41
42
43
44
45
46
47
48
49
50
51
52
53
54
55
56
57
58
59
60
61
62
63
64
65
66
67
68
69
70
71
72
73

PIECES DE BOITE 5 POUR BIG TWIN DE 1994-2006

Pos.	ZPN	Qté.	Description	OEM
1	**022054**	1	Joint spy	12067A
2	**022450**	1	Torique carré, paq. de 10	11165
2	**700014**	1	Torique carré, Athena, paq. de 10	11165
3	**022466**	1	Joint spy	12045
3	**700034**	1	Joint spy, Athena, paq. de 5	12045
4	**144554**	1	Kit roulement de tige	37312-75
5	**022331**	1	Joint spy, paq. de 10	12035B
5	**700005**	1	Joint spy renforcé, Athena, paq. de 5	12035B
5	**740395**	1	Joint spy, James, paq. de 5	12035B
6	**234537**	5	Goujon, paq. de 5 NOUVEAU	11733A
7	**720210**	1	Pion	634
8	**292308**	1	Assemblage de sélecteur	
9	**233048**	2	Circlips, paq. de 10	11020
9	**231851**	2	Circlips, 1980-1998	35021-89
9	**756261**	2	Circlips, 1999-2006	35087-99
10	**233448**	1	Embout gauche de tige	37090-84
11	**233530**	1	Tige de débrayage	37088-90
11	**700874**	1	Tige de débrayage, +12mm	
11	**396001**	1	Tige de débrayage, +25mm	
11	**700921**	1	Tige de débrayage, +45mm	
11	**701127**	1	Tige de débrayage, +55mm	
12	**234094**	6	Circlips, paq. de 10	11067
13	**234146**	5	Rondelle, paq. de 5	6003
14	**234147**	2	Entretoise, paq. de 10	35076-79
15	**234148**	1	Entretoise, paq. de 5	35064-79
16	**234197**	1	Entretoise, paq. de 5	35629-79
17	**234198**	2	Rondelle freinée, paq. de 2	35078-79
18	**144731**	1	Vis de réglage	33119-79B
19	**234202**	1	Trappe de boite, 1980-1998	35250-90B
19	**234203**	1	Trappe de boite, 1980-1998	35250-90B
19	**234096**	1	Trappe de boite chromée, 1980-1998	35250-90B
19	**735003**	1	Trappe de boite, 1999-2006	35251-93C
20	**234364**	1	Ecrou, paq. de 10	7515
21	**234373**	1	Piste de roulement	34091-85
22	**740401**	1	Joint, Trappe de boite, paq. de 10	35652-79B
23	**740419**	1	Joint, embrayage, paq. de 10	36801-87B
24	**235891**	1	Axe de fourchette	34088-87
25	**237065**	1	Arbre primaire	35042-91
25	**234732**	1	Arbre primaire, Andrews	35042-91
25	**234092**	1	Arbre primaire, Jims	35042-91
25	**700836**	1	Arbre primaire, +12mm	
25	**700837**	1	Arbre primaire, +25mm	
25	**700915**	1	Arbre primaire, +45mm	
25	**701122**	1	Arbre primaire, +55mm	
26	**237066**	1	Arbre secondaire	35632-79
26	**234733**	1	Arbre secondaire, Andrews	35632-79
26	**234093**	1	Arbre secondaire, Jims	35632-79
27	**237067**	1	Pignon de 1ère abre primaire, 18 dents	35025-79B
27	**232456**	1	Pignon de 1ère abre primaire, Andrews	35025-79B
27	**234043**	1	Pignon de 1ère abre primaire, Jims	35025-79B
28	**237068**	1	Pignon de 2ème abre primaire, 27 dents	35026-94
29	**237068**	1	Pignon de 3ème abre secondaire, 27 dents	35026-94
30	**237069**	1	Pignon de 4ème abre primaire, 38 dents	35028-94
31	**237070**	1	Pignon de 5ème abre primaire, 41 dents	35029-94
31	**700838**	1	Pignon de 5ème abre primaire, +12mm	
31	**700839**	1	Pignon de 5ème abre primaire, +25mm	
31	**701131**	1	Pignon de 5ème abre primaire, +55mm	
32	**237071**	1	Pignon de 1ère abre secondaire, 31 dents	35622-79C
32	**232457**	1	Pignon de 1ère abre secondaire, Andrews	35622-79C

Pos.	ZPN	Anz.	Beschreibung	OEM
32	**234047**	1	Pignon de 1ère abre secondaire, Jims	35622-79C
33	**237072**	1	Pignon de 3ème abre primaire, 32 dents	35027-94
34	**237072**	1	Pignon de 2ème abre secondaire, 32 dents	35027-94
35	**237073**	1	Pignon de 4ème abre secondaire, 25 dents	35625-94
36	**237074**	1	Pignon de 5ème abre secondaire, 22 dents	35626-94
37	**237484**	1	Support de barillet avec roulement	33326-79A
38	**237485**	1	Support de barillet avec roulement	33332-79
39	**237895**	1	Barillet de sélection avec supports	33320-79D
40	**237898**	1	Fourchette	34193-79E
41	**237899**	1	Fourchette	34195-79E
42	**237900**	1	Fourchette	34191-79E
43	-	1	Coupleur de cable	34920-86
44	**144121**	1	Kit de débrayage (comprend. 43, 45 à 48)	-
45	-	1	Rampe intérieure	25452-87A
46	-	1	Rampe extérieure	25453-87A
47	**238183**	3	Bille	8873
48	-	1	Circlips	10998
49	**239900**	2	Roulement à aiguilles	35051-89
50	**239901**	2	Roulement à billes, 1980-1998	8998
50	**700998**	2	Roulement à billes, 1999-2006	8992A
51	**239902**	1	Roulement à billes	8996
52	**239904**	1	Roulement à aiguilles	8977
53	**239905**	4	Split Roulement à aiguilles	8876A
54	**239907**	1	Roulement	9115
55	**239908**	1	Roulement	9114
56	**710308**	1	Circlips	11161
57	**720149**	1	Circlips	11083
58	**720151**	1	Circlips	11150
59	**720153**	1	Entretoise	33114-79
60	**234508**	1	Rondelle, paq. de 5	33206-80
61	**720156**	1	Entretoise	33344-94
61	**700873**	1	Entretoise, 12mm	33206-80
61	**396003**	1	Entretoise, 25mm, S'utilise en plus de l'entretoise d'origine	33344-94
61	**701139**	1	Entretoise, 55mm	
62	**720157**	1	Pion de centrage	337
63	**292122**	1	ECO-Line levier de sélection	33715-85
63	**741902**	1	Levier de sélection, USA	337
64	**720159**	1	Verouilleur	34085-79A
65	**720223**	1	Kit verouilleur avec 64, 66 & 70	34085-79A
66	**720160**	1	Ressort	34089-79
67	**370186**	1	Tige	37069-90
68	**720164**	2	Pion	375
69	**720165**	1	Jeu de vis	3784
70	**720166**	1	Pion	601
71	**720177**	2	Pion	609
72	**720176**	1	Rondelle	6497HW
73	**720178**	1	Bouchon magnétique	739A

Note: L'arbre primaire +45mm s'utilise avec un pignon de 5ème +25mm, une entretoise de pignon +25mm et une poulie déportée ZPN193036.

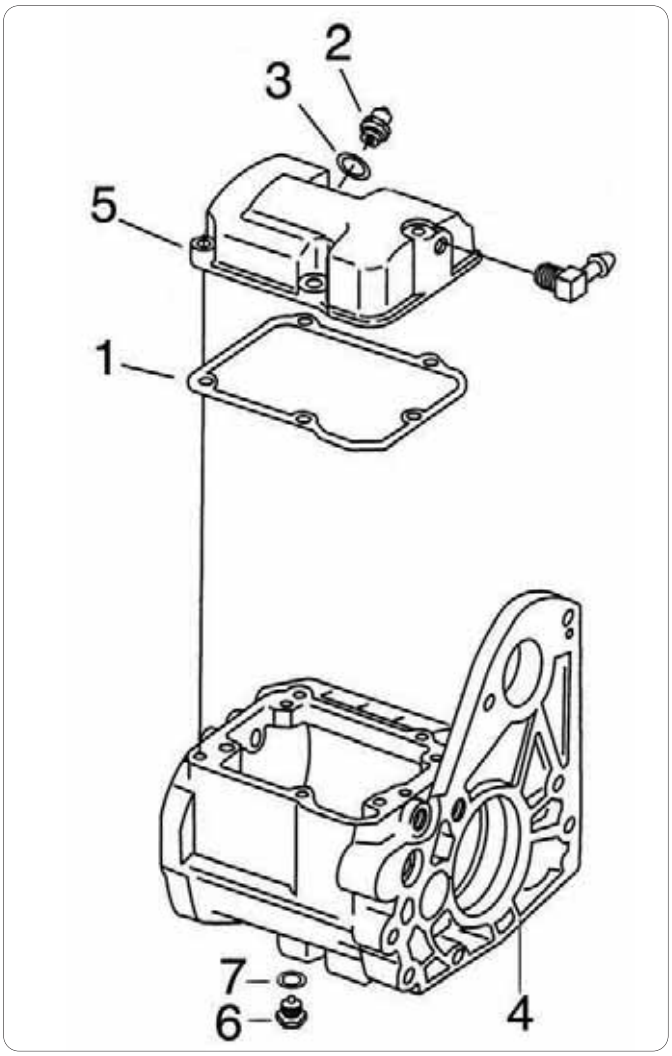

PIECES ET CARTERS DE BOITE POUR FXR
Piéces et carter de boite pour la plupart des FXR de 1987-1994.

Toutes las quantités marquées avec * sont vendues en paquet de 5, 10 ou 25

Num.	ZPN	Qté.	Description	OEM
1	**700291**	1*	Joint de couvercle supérieur Siliconé, Athena	34904-86B
	740393	1*	Joint de couvercle supérieur, James	
2	**721794**	1	Contacteur de neutre, Standard Motor Products	33900-59A
	231520	1	Contacteur de neutre, import Japonais	
3	**700269**	1*	Rondelle, Athena	33043-80
4	**234080**	1	Carter de boite Delkron	
5	**302091**	1	Couvercle supérieur	34468-86A
6	**747135**	1	Vis de vidange	722A
7	**022456**	1*	O-ring	11105
	700002	1*	O-ring, Athena	

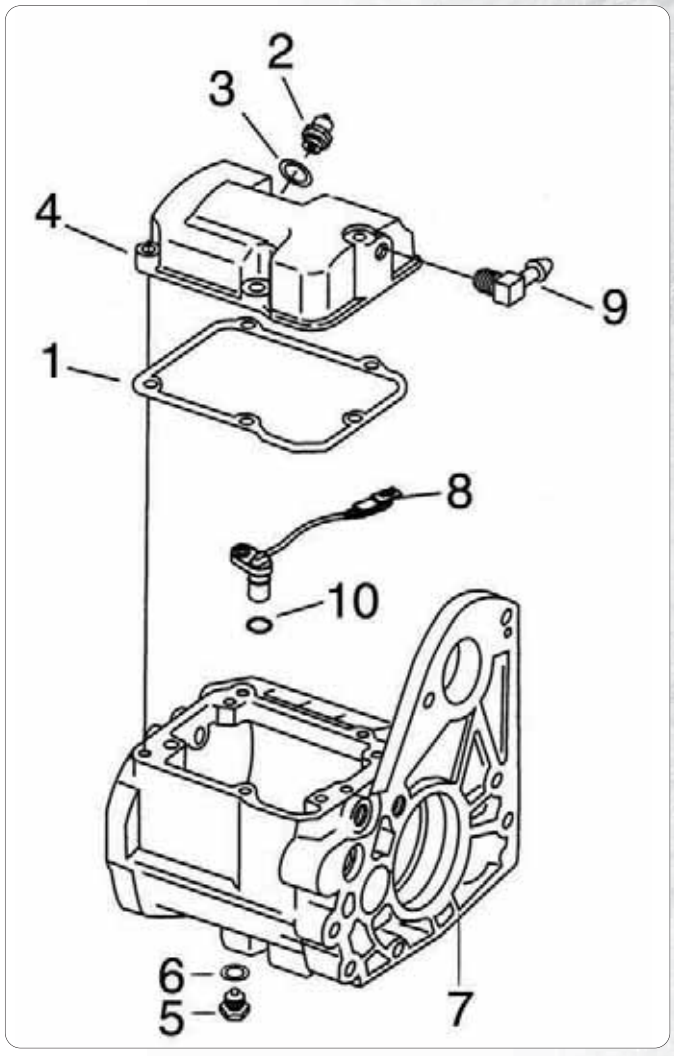

PIECES ET CARTERS DE BOITE POUR EVOLUTION SOFTAIL BOITE 5
Toutes las quantités marquées avec * sont vendues en paquet de 5, 10 ou 25

Num.	ZPN	Qté.	Description	OEM
1	**700291**	1*	Joint de couvercle supérieur Siliconé, Athena	34904-86B
	740393	1*	Joint de couvercle supérieur, James	
2	**721794**	1	Contacteur de neutre, Standard Motor Products	33900-59A
	231520	1	Contacteur de neutre, import Japonais	
3	**700269**	1*	Rondelle, Athena	33043-80
4	**302091**	1	Couvercle supérieur	34468-86A
5	**747135**	1	Vis de vidange	722A
6	**022456**	1*	O-ring	11105
	700002	1*	O-ring, Athena	
7	**743600**	1	Carter de boite dernier modèle, aluminium	
	701262	1	Carter de boite dernier modèle avec roulements, poli	
	743601	1	Carter de boite dernier modèle, noir	
8	**237509**	1	Capteur de vitesse 1996-199974437-96	
9	**701281**	1	Coude	62375-57
10	**710491**	1*	O-ring, Athena	11140

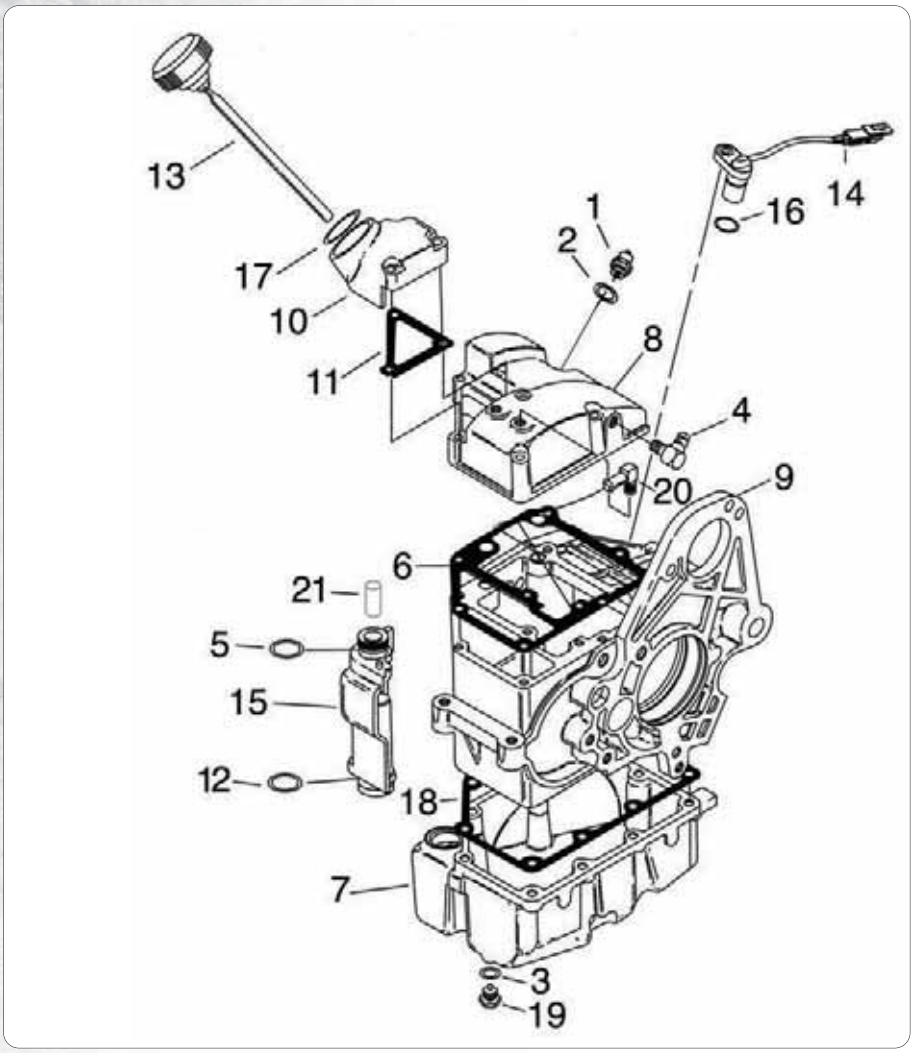

PIECES DE BOITE ET CARTERS POUR EVOLUTION DYNA BOITE 5

Note: Pour boucher le trou de capteur de boite dans le carter il faut utiliser la référence ZPN700822 si vous n'utilisez pas de capteur.

Toutes les quantités marquées de * sont vendues en paquet de 5, 10 ou 25

CARTERS DE BOITE DE VITESSE RENFORCES DELKRON

Ces carters de boite Delkron pour 1984-1999 Softails sont plus épais que l'origine et renforcés aux endroits critiques. Ces carters sont en coulés en A356 aluminium puis usinés CNC avec traitement thermique T6, l'usinage est réalisé avec des faiseuses dernier cri. Disponible en finition alu ou noire. Ces carters sont livrés avec le roulement principal et le roulement à aiguilles d'arbre secondaire installés. Peuvent être utilisés avec capteur électronique ou sans. Pour ceux qui n'utilisent pas de capteur un bouchon avec O-ring est vendu séparément. Roulements, pions et goujons de boite doivent être commandés séparément.

Pour 1984-1999 Softails

743600 Aluminium
743601 Noir

Bouchon et O-ring de capteur de vitesse

700822 Bouchon de trou de capteur de vitesse
700824 O-ring de bouchon de capteur de vitesse

Num.	ZPN	Qté.	Description	OEM
1	**721794**	1	Contacteur de neutre, Standard Motor Products	33900-59A
	231520	1	Contacteur de neutre, import japonais	
2	**700269**	1*	Rondelle, Athena	33043-80
3	**022456**	1*	O-ring	11105
	700002	1*	O-ring, Athena	
4	**701281**	1	Coude	62375-57
5	**022404**	1*	O-ring	11132
	700008	1*	O-ring, Athena	
6	**700299**	1*	Joint, Athena	34917-90A
	740418	1*	Joint, James	
7	**756290**	1	Carter d'huile, argent	26057-97
	756291	1	Carter d'huile, noir	26074-90
8	-	-	Couvercle supérieur	
9	**701275**	1	Carter de boite, aluminium naturel	
	701276	1	Carter de boite, noir	

Num.	ZPN	Qté.	Description	OEM
10	-	-	Orifice de remplissage	
11	**700382**	1*	Joint d'orifice de remplissage, Athena	62423-90A
	740427	1*	Joint d'orifice de remplissage, James	
12	**742499**	1*	O-ring, James	62672-90
13	**301993**	1	Jauge d'huile moteur, chromé	62685-95A
14	**720179**	1	Capteur de vitesse	74420-94
15	-	-	Bouchon de jauge	
16	**710491**	1*	O-ring, Athena	
17	**238313**	1*	O-ring, James	62673-90
18	**700200**	1*	Joint, Athena	26072-90A
	740426	1*	Joint, James	
19	**720167**	2	Kit de bouchon de vidange	60348-65B
20	**720175**	1	Coude	63554-90
21	**720174**	1	Pion	631

CARTERS DE BOITE POUR SOFTAIL POLIS

Ces carters de boite pour modèles 1984-1999 Softails sont fabriqués à partir d'A356 aluminium dans des moules permanents usiné CNC et traité thermiquement pour les spécifications T6, et entièrement usinés sur un centre d'usinage CNC horizontal, puis polis à la perfection. Un logement comporte un trou pour le capteur de vitesse électronique. Pour ceux qui ne veulent pas utiliser le capteur un bouchon et un joint torique sont disponibles. Les roulements d'arbre à gauche et les goujons de fixation sont pré-installés.

701262 Poli pour modèles 1984-1999 Softails
700822 Bouchon de trou de capteur de vitesse
700824 O-ring de bouchon de capteur de vitesse

ADAPTATEUR DE DEMARREUR

Adaptateur qui permet de l'installation du démarreur des Evolution Softail de 1986-1988 sur des carters de boite de 1989-1999. Fabriqué par S&S, comprend l'adaptateur, joint et visserie.

750609 Adaptateur de démarreur

CARTERS DE BOITE 5 S&S POUR 1986 A 1999 EVOLUTION SOFTAIL

Les carters de boite 5 S&S sont pour tous les 1986-1999 Evolution Softail et faits en aluminium 356-T6 usiné CNC avec des machines outils dernier cri. Disponible au choix en finition aluminium ou noir époxy. Les carters comprennent la vis de réglage de sélecteur, le guide de sélecteur ainsi que tous les goujons et pions de centrage pour l'installation. L'installation sur les modèles de 1986-1988 requiert l'utilisation de l'adaptateur de démarreur ZPN750609.

750605 Aluminium
760416 NOUVEAU! Piente argent (OEM 34774-99)
751502 Noir époxy (OEM 34732-89 & 34732-96)

CARTER DE TRANSMISSION A MONTAGE EN CAOUTCHOUC ET TRAPPE A 5 VITESSES DELKRON

Delkron Manufacturing nous a apporté un carter de boite de vitesses d'après le FXR de 1992. Le carter de boite de vitesse est coulé dans un moulage permanent d'aluminium 356 T-6 pour une résistance supérieure. Le carter est disponible en deux versions. La première version comporte seulement le carter. La deuxième version est accompagnée d'une trappe à billettes, de tous les roulements et douilles, et du levier de changement de vitesses, tous pré-installés. La trappe usinée aluminium est aussi vendue en détail. Les carters conviennent à tous les modèles à 5 vitesses de montage en caoutchouc (sauf Dyna Glide).

234080 Carter de boite de vitesse
234081 Arbre primaire, Jims, fin 1984-1989

CARTERS DE BOITE DE VITESSE POUR EVOLUTION DYNA

Ces carters de boite sont plus épais que l'origine et renforcés aux endroits critiques. Ces carters sont en coulés en A356 aluminium puis usinés CNC avec traitement thermique T6, l'usinage est réalisé avec des faiseuses dernier cri. Disponible en finition alu ou noire. Pour Dyna de 1991-1998.

701275 Aluminium
701276 Noir

COUVERCLES DE BOITE POUR BIG TWINS DE 1987 A 2006

Ces couvercles supérieurs de boite sont pour les boites 5 comme sur les Big Twin de 1987-2006.

302091 Pour les Softails de 1987-1999, FXR de 1987-1994 et FLH/FLT de 1987-1998 (OEM 34468-86A)

302230 Pour tous les Softails et FLH/FLT de 1999 (OEM 34468-98A)

302102 Pour tous les Softails et Touring de 2000-2006

COUVERCLE DE BOITE SUPERIEUR ROLAND SANDS DESIGN

Conçu comme une amélioration du couvercle supérieur stock des boites des 2000-2006 Softail et 2001-2006 FLH et FLT. Caches embrayages, cxahces allumage, trappe de visite et caches culbuteurs assortis peuvent être trouvés ailleurs dans le présent catalogue.

751993 Noir anodisé

751994 Noir anodisé contrast cut

751995 Chromé

TRAPPE DE BOITE EN ALUMINIUM USINE "ALU-TECH" POUR BIG TWIN BOITE 5

Ces trappes de boite sont usinées C.N.C. avec les plus faibles tolérances dans un bloc d'aluminium aviation. Elles sont de très haute qualité et sont suffisamment solides et résistantes pour supporter des moteurs de plus de 100 chevaux. Aussi solides que les meilleures sur le marché. Disponible en finition usinée ou polie. Se monte avec les roulements, circlips et couvercle de boite d'origine.

234202 Finition brute, 1980-1998

234203 Finition polie, 1980-1998

735003 Finition brute, 1999-2006

COUVERCLE DE BOITE PERFORMANCE MACHINE SCALLOP

Usiné en aluminium. Un remplacement direct pour le couvercle stock sur les 2000 à 2006 Softail et 2001 à 2006 FLH et FLT. Chromé ou noir Contrast Cut avec des accents en aluminium nus usinées. Lorsque vous voulez ces accents polis prenez la version Platinum Cut. Black Ops est un noir brillant sur le dessus avec un noir texturé contrastant qui est parfait avec la finition noire Harley trouvée sur les moteurs et les transmissions.

752336 Chromé

752337 Contrast Cut noir

752339 Platinum Cut noir

752338 Black OPS

TRAPPE DE BOITE 5 USINEE JIMS BILLET

Usinée dans un bloc d'aluminium 7075-T651 pour moteurs de plus de 100 chevaux. Les logements de roulements sont alésés avec une précision de.0002". Elle peut recevoir les carters ancien ou nouveau modèle. Pour Big Twin boite 5 1980-1998.

234096 Trappe de boite, chromée

ROLAND SANDS DESIGN

PIGNONS, ARBRES PRIMAIRES ET SECONDAIRES DE BOITE 5 ZODIAC

Une nouvelle ligne de pignon et d'arbres est maintenant disponible. Il existe d'autres pièces de transmission sur le marché mais aucune n'est aussi économique ni usinée de qualité CAD/CAM comme le sont les pignons et arbres Zodiac. Ces pièces de précision sont usinées CNC par un des plus grands fabricants de transmissions automobile. L'acier utilisé est de qualité 20CrMnT. Pignons et arbres sont trempés, ils ont une dureté de 58 a 60 Rockwells en surface et de 35 a 45 Rockwells au centre. Tous les pignons sont rodés après traitement pour obtenir une surface de dents lisse. Les arbres et pignons disponibles sont ceux des modèles 1994-2006. Ils iront aussi sur les modèles 1980-1993 s'ils sont tous remplacés y compris les arbres. Tous les pignons sont disponibles séparément. Egalement pour les modèles 1990-1993 en cas de remplacement par un ensemble complet, y compris les arbres. Peut aussi être utilisé de 1985-1989 avec une noix d'embrayage cannelée type 1990 et après. Tous les pignons sont disponibles séparément.

Set complet de pignons et arbres

237075 Jeu de pignons y compris rondelles et clips

Pignons d'arbre primaire

237067 Pignon de 1ère abre primaire
237068 Pignon de 2ème arbre primaire (OEM 35026-94)
237072 Pignon de 3ème arbre primaire (OEM 35027-94)
237069 Pignon de 4ème abre primaire (OEM 35028-94)
237070 Pignon de 5ème arbre primaire (OEM 35029-94)

Pignons d'arbre secondaire

237071 Pignon de 1ère abre secondaire (OEM 35622-79C)
237072 Pignon de 2ème arbre secondaire (OEM 35027-94)
237068 Pignon de 3ème arbre secondaire (OEM 35026-94)
237073 Pignon de 4ème abre secondaire (OEM 35625-94)
237074 Pignon de 5ème abre secondaire (OEM 35626-94)

Arbres de transmission

237065 Arbre primaire, 1997-2006
237066 Arbre secondaire, 1980-2006

PLAQUES DE MONTAGE DE TRANSMISSION POUR MODELES SOFTAIL

Reproduction exacte de la plaque de montage de la transmission à 5 vitesses telle qu'utilisée sur tous les modèles de Softail à 5 vitesses de 1987-1999 (OEM 47698-86B). Conviendra également à notre cadre Softail élargi.

032418 Plaque de boite, chromee
734059 Plaque de boite, acier brut

GOUJONS DE REMPLACEMENT POUR CARTERS DE BOITE DE SOFTAIL

Goujons de remplacement en acier de haute qualité pour les boites 4 et 5 vitesses de 1984 à 1999. Vendu en paquet de 5.

234537 3/8" UNF X 7/16" UNC, 1.30" de long (OEM 11733A)

VIS D'AJUSTAGE DE SELECTEUR

Vis de remplacement de haute qualité pour Big Twin boite 5 de 1980 au présent (OEM 33119-79A).

144731 Vis de rélage

ADAPTATEUR DE DEMARREUR
Cet adaptateur de démarreur fabriqué par Delkron vous permet de monter un démarreur de 1987-1989 sur des carters de boite de 1990 au présent.

236251 Adaptateur de démarreur

BOUCHONS DE COMPTEUR
Fabriqués par James Gaskets ce sont des bouchons acier recouvert de néoprene noir pour boucher le trou de cable de compteur ou de capteur sur les boites 4 ou 5 des Big Twin. Bouchons livrés complets avec vis inox et rondelle.

231674 Pour toutes les boites 4 Big Twin

231675 Pour toutes les boites 5 Big Twin

ENTRETOISES D'ARBRE PRIMAIRE ET SECONDAIRE POUR BOITE 5
Fabriquées aux Etats Unis ces entretoises se trouvent entre la trappe de boite et l'arbre primaire ou secondaire (pignon de 4ème). Celle de l'arbre primaire est épaulée l'autre non. Pour boites 5 de 1980-2006. Vendues par 5.

234148 Entretoise d'arbre primaire (OEM 35064-79)

234197 Entretoise d'arbre secondaire (OEM 35629-79)

ROULEMENTS DE TRANSMISSION POUR BIG TWIN BOITE 5
Roulements de remplacement haute qualité pour Big Twin.

239906 Roulement à aiguilles d'arbre primaire de 1980-1990 (OEM 8904)

239900 Roulement à aiguilles d'arbre primaire 1991-2006 (OEM35051-89)

239901 Roulement à bille de trappe de boite arbre primaire et secondaire de 1980 au présent (OEM 8998)

700998 Roulement à bille de trappe de boite arbre primaire et secondaire de 1999 au présent (OEM 8992A)

721535 Roulement à billes de carter de boite arbre primaire de 1980 à début 1984 (OEM 8978)

239902 Roulement principal, droit

239904 Roulement à aiguilles de carter pour arbre secondaire de 1980 au présent (OEM 8977)

239905 Roulement à aiguilles ouvert pour arbre primaire et secondaire de 1980 au présent (OEM 8876A)

239907 Roulement à aiguilles gauche du support de barillet de sélection de 1980 au présent (OEM 9115)

239908 Roulement à aiguilles droit du support de barillet de sélection de 1980 au présent (OEM 9114)

234354 Portée de roulement de 1984 à début 1985 Big Twin (OEM 34090-84)

234373 Portée de roulement de fin 1985-2006 Big Twin (OEM 34091-85)

233823 Palier de roulement extérieur pour Big Twin boite 5 1984-2006 (OEM 9135)

ECROU FREINE D'ARBRE PRIMAIRE ET SECONDAIRE
Fabriqués aux Etats Unis et utilisés pour maintenir les arbres sur les roulements. Pour boites 5 Big Twin de 1980 au présent. Peut également s'utiliser pour fixer maitre cylindre et amortisseurs sur Sportster de 1987 au présent et Buell (OEM 35078-79). Vendus par 2.

234198 Ecrou freine d'arbre primaire et secondaire

CIRCLIPS DE ROULEMENT DE BOITE JIMS
Il retient le roulement de boite d'arbre primaire (le gros) sur les premières boites 5 Big Twin de 1980 à début 1984. Vendus par paquet de 10 (OEM 11057).

233049 Circlips de roulement

CIRCLIPS DE BUTEE D'EMBRAYAGE
Fabriqués aux USA et vendus par 10. S'utilisent sur boites 5 de Big Twins de 1980 au présent ainsi que sur Sportsters et Buells de 1991 au présent (OEM 11020).

233048 Circlips, paq. 10 (OEM 11020)

RONDELLES D'ARBRE PRIMAIRE ET SECONDAIRE POUR BOITE 5
Ces rondelles se placent entre l'écrou freiné et le roulement, pour Big Twin boite 5 de 1980-2006, vendues par paquet de 10 (OEM 35076-79).

234147 Rondelle d'arbre primaire et secondaire de Big Twin boite 5 (OEM 35076-79)

ENTRAINEUR DE BARILLET DE SELECTION

Un remplacement direct de l'origine. Procurera une sélection sure. Pour toutes les boites 5 Big Twin.de 1986 à 1999 Softail et FXR, 1991 à 2001 Dyna et 1986 à 2000 Touring. Comprend le sélecteur, (OEM 34084-86A), détendeur (OEM 35086-79), ressorts (OEM 34087-79A & 34083-79), centreur (OEM 35068-79), pin (OEM 34082-79) rondelle (OEM 6016), et circlips (OEM 11016).

292308 Droigt de sélection

CIRCLIPS D'ARBRE PRIMAIRE ET SECONDAIRE

Fabriqués avec précision et utilisés pour maintenir en place les roulements. Pour Big Twin de 1980-2006 et Sportster de 1991 au présent (OEM 11067) vendus en paquets de 10.

234094 Circlips d'arbre primaire et secondaire

CIRCLIPS DE ROULEMENT PRIMAIRE POUR BOITE 5 ANCIENNES

Ce circlips maintient le roulement en sortie de boite sur les premières boites 5. Fabriqué aux USA pour Big Twin de 1980 au présent, vendus à l'unité (OEM 11161).

710308 Circlips de pignon principal

ECROU DE VIS D'AJUSTAGE DE SELECTEUR

Utilisée pour verrouiller la vis d'ajustage pour Big Twin de 1980 au présent (OEM 7515). Vendues par 10.

234364 Ecrou

RONDELLES DE CALLAGE POUR BOITES 5

Rondelles de calage pour tout Big Twin boite 5 de 1980 au présent Sportster boite 5 de 1991 au présent. Elles ont.070" (1.78mm) d'épaisseur. Vendus par 5.

234146 Rondelle (OEM 6003)

SUPPORT DE BARILLET DE SELECTION

Supports de barillet de sélection OEM de précision. Pour tout Big Twin boite 5 de 1979 au présent.

237484 Gauche (OEM 33326-79A)
237485 Droit (OEM 33332-79)

SUPPORT DE BARILLET DE SELECTION USINES JIMS

Supports de barillet de sélection OEM de précision beaucoup plus solides que l'origine. Pour tout Big Twin boite 5 de 1980 au présent.

234367 Gauche côté embrayage (OEM 33326-79A)
234366 Droit côté commande (OEM 33332-79)

CACHE CAPTEUR DE VITESSE CHROME ET USINE

C'est une pièce chromée et usinée pour cacher la partie noire en plastique du capteur de vitesse sur la boite. Pour 1995 au présent Sportsters, tous les 1994-1999 Evolution Big Twins et 1999 au présent Twin Cams.

169228 Cache chromé de capteur de vitesse

FOURCHETTES DE BOITE 5 DE 1980-2006

Fourchettes de replacement de précision. Qualité standard.

237900 Fourchette de 1ère & 2e (OEM 34191-79C a E)
237898 Fourchette de 3e & 5e (OEM 34193-79C a E)
237899 Fourchette de 4e (OEM 34195-79C a E)

JAUGE DE BOITE DE VITESSES POUR BIG TWIN BOITE 5

Fabriquée aux USA par Colony elle est chromée. Vendue avec joint et rondelle. Pour tout Big Twin boite 5 de 1987 au présent.

741796 Jauge de boite chromée (OEM 37075-87)

JAUGE D'HUILE DE TRANSMISSION ALUMINIUM "BILLET" POUR MODELES BIG TWIN

Voici un article qui vous permet de vérifier facilement le niveau de votre huile de transmission. Une jauge d'huile filetée est intégrée dans le bouchon de la transmission. Le bouchon est anodisé incolore alors que le chapeau de la jauge est disponible chromée, incolore, rouge, noire ou en finition bleue anodisée. Accompagné des anneaux toriques.

Pour toutes les transmissions de Big Twin à 4 vitesses

323020 Finition toute chromée
323021 Finition incolore anodisée
323023 Finition avec jauge d'huile noire

Pour transmissions de Big Twin à vitesses de 1980-1986

323000 Finition toute chromée
323001 Finition incolore anodisée
323003 Finition avec jauge d'huile noire
323004 Finition avec jauge d'huile bleue

Pour transmissions de Big Twin à 5 vitesses de 1987-2006

323010 Finition toute chromée
323011 Finition incolore anodizée
323012 Bouchon de remplissage rouge
323013 Bouchon de remplissage noir
323014 Bouchon de remplissage bleu

PIECES DE TRANSMISSION JIMS, PIGNONS, ARBRES PRIMAIRES ET SECONDAIRES

Zodiac a maintenant la ligne complète de pièces de transmission Jims pour Big Twin boite 5. Trois années ont été nécessaires à leur élaboration. Le procédé a inclus la sélection des matériaux mais aussi et surtout le traitement de surface adéquat des pièces pour assurer leur longévité. Les crabots sont usinés CNC. Tout l'outillage nécessaire à la fabrication est entièrement spécifique (moyeu Koepfer et contrôle CNC sur 7 axes). L'outils d'inspection est un Koepfer lui aussi et contrôlé méticuleusement avant la fabrication. Après toute cette mise en oeuvre Jims a procédé à de nombreux et vigoureux essais. Inutile de dire qu'il s'agit d'un travail de titan. Pignons et arbres sont disponibles pour Big Twin de 1980-2006.

PIGNON DE PREMIERE D'ARBRE PRIMAIRE

Les crabots sont usinés pour un meilleur passage de vitesses (OEM 35025-79B).

234043 Pignon de 1ère abre primaire

PIGNON DE PREMIERE D'ARBRE SECONDAIRE

Les crabots sont usinés pour un meilleur passage de vitesses (OEM3562279C)

234047 Pignon de 1ère abre secondaire, Jims

PIGNON DE 2E ARBRE PRIMAIRE ET 3E D'ARBRE SECONDAIRE

Deux sont nécessaires par boite(OEM 35026-79C).

234044 Pignon de 2e arbre primaire & 3e d'arbre secondaire

NOTE: SI VOUS UTILISEZ CES PIGNONS SUR UNE BOITE DE VITESSE DE 1994-2006 VOUOS DEVEZ LES MONTER PAR PAIRES (L'UN EN FACE DE L'AUTRE)

PIGNON DE 3E ARBRE PRIMAIRE ET 2E D'ARBRE SECONDAIRE
Deux sont nécessaires par boite(OEM 35027-79B).
234045 Pignon de 3e arbre primaire & 2e d'arbre secondaire

PIGNON DE QUATRIEME D'ARBRE PRIMAIRE
Les crabots sont usinés pour un meilleur passage de vitesses (OEM35028-79B)
234046 Pignon de quatrieme d'arbre primaire

PIGNON DE QUATRIEME D'ARBRE SECONDAIRE
Parfait remplacement de l'origine (OEM 35625-79B)
234042 Pignon 4 ème arbre secondaire, Jims

PIGNON PRINCIPAL DE 5E D'ARBRE PRIMAIRE
Livrés avec roulements américains installés et prêts à monter. Pour boite 5 de 1985 a 1990 et 1991-2006.

234088 Pour Big Twin de 1985-1990 (OEM 35029-85A), doit être utilisé avec un arbre primaire de diamètre 1.000"

234089 Pour Big Twin de 1991-2006 (OEM 35029-91A), doit être utilisé avec un arbre primaire de 1991 au présent avec diamètre de 0.9845"

ARBRES PRIMAIRES BOITE 5 JIMS
Disponibles en 3 modèles pour couvrir tous les Big Twins boite 5 de 1980 à 2006
A. 234090 Pour 1980-1984 roulement de diamètre 1.000" (OEM 35042-79)
B. 234091 Pour 1985-1989 roulement de diamètre 1.000" (OEM 35042-85)
C. 234092 Pour 1991-2006 roulement de diamètre .9845" (OEM 35042-91) doit être utilisé avec un pignon principal d'après 1991

Arbre secondaire de boite 5
Pour Big Twins de 1980-2006
D. 234093 Arbre secondaire (OEM 35632-79)

NOTE: SI VOUS UTILISEZ CES PIGNONS SUR UNE BOITE DE VITESSE DE 1994-2006 VOUOS DEVEZ LES MONTER PAR PAIRES (L'UN EN FACE DE L'AUTRE)

JEU DE PIGNONS POUR PREMIERE LONGUE
Permet d'allonger le premier rapport pour les possesseurs de gros moteurs, plus de vitesse en première! Les crabots sont usinés pour un meilleur passage de vitesse. Ce kit de 2 pignons remplace celui de première sur l'arbre primaire (OEM 35025-CR) ainsi que celui de première sur l'arbre secondaire (OEM 35622-CR).
234048 Set de pignons de première longue

PIGNON DE 5E ARBRE SECONDAIRE
Pour Big Twin de 1980-2006 avec boite 5 (OEM 35626-79B).
234041 Pignon 5e arbre secondaire

PIGNON DE 5 EME D'ARBRE SECONDAIRE POUR 1980 A 1993 BIG TWIN

Les pièces de boite Zodiac durent plus longtemps, les passages de vitesse sont meilleurs et plus souples. Fabriqués dans un alliage plus solide que l'origine et usinés à la perfection avec les spécifications d'origine pour un montage parfait. Ce pignon d'arbre secondaire remplace celui d'origine qui a 17 dents comme sur tous les 1980-1993 Big Twin avec boite 5 vitesses.

396021 Pignon de 5 ème d'arbre secondaire (OEM 35626-79B)

BARILLET DE SELECTION DE BOITE 5 BIG TWIN

Barillet de sélection usiné avec précision avec standards d'usine. Remplace OEM 33320-79 A à D. Pour modèles de 1980-1997 ainsi que les boites aftermarket.

237895 Barillet de boite 5

JEU DE PIGNON DE 1 ERE ANDREWS RATIO D'ORIGINE

Ces pignons en ratio d'origine 3.24 sont pour Big Twin boite 5 de 1980 au présent. Fabriqués avec de l'acier à haute teneur en nickel pour la meilleure possible.

232456 Pignon de 1 ère arbre primaire, 18 dents (OEM 32025-79B)

232457 Pignon de 1 ère arbre secondaire, 31 dents (OEM3562279C)

PIGNONS DE BOITE 5 VITESSES POUR LES 1340 BIG TWIN

La boîte de transmission à 5 vitesses existe depuis plusieurs années, mais le nombre croissant de modifications apportées au moteur EVO 1340 a entraîné davantage d'intérêt. En plus des premières vitesses au rapport serré, Andrews Products fabrique aussi des ensembles d'engrenages de rechange pour les 2e, 3e, 4e et 5e vitesses. Ces engrenages à 5 vitesses, sont fabriqués d'un alliage à haute tenue de nickel, thermiquement traité pour assurer une durabilité et une solidité maximales. De plus, le cas échéant, des rampes d'entrée ont été rajoutées à la plupart des engrenages pour faciliter le changement de vitesse et réduire l'usure des crabots.

PIGNONS DE 2E ET 3E

Ce sont des pièces d'acier à haute tenue de nickel avec des rampes d'entrée pour assurer un changement de vitesses plus rapide, plus positif et une plus grande résistance à l'usure.

234701 Pignon de 2e de l'arbre principal et 3e de l'arbre de renvoi (OEM 35026-79C)

234702 Pignon de 3e de l'arbre principal et 2e engrenage de l'arbre de renvoi (OEM 35027-79B)

PIGNONS DE 4E

Ce sont des engrenages acier à haute tenue de nickel, grenaillés et avec rampe d'entrée.

234704 Pignon de 4e de l'arbre principal (OEM 35028-79)

234703 Pignon de 4e de l'arbre de renvoi de 1987 jusqu'au présent, il remplace tous les engrenages et toutes les entretoises (OEM35625-79A)

ENSEMBLE DE PIGNONS DE 1ERE VITESSE A RAPPORT SERRE DE 2,94

Ensemble de 1ère vitesse longue. Capable d'ajouter une vitesse supplémentaire de 8 km/h lorsque la moto roule à vitesse maximale.

234700 Ensemble de 1ère vitesse longue

PIGNONS POUR ENTRAINEMENT PRINCIPAL

Ces pignons de l'arbre principal sont en un seul bloc. L'engrenage de l'entraînement principal porte également des rampes d'entrée pour donner un changement de vitesses rapide et positif.

234706 Pignon d'arbre principal (OEM 35029-79)

234705 Engrenage d'entraînement de l'arbrede renvoi (OEM 35626-79B)

PIGNONS D'ENTRAINEMENT PRINCIPAL

Ce sont des pièces fabriquées d'acier à haute tenue de nickel. Les engrenages portent des rampes d'entrée pour assurer un changement de vitesse rapide et positif.

234707 Engrenage d'entraînement de l'arbre principal de 1985-1990 (OEM 35029-85)

234708 Engrenage d'entraînement de l'arbre principal de 1991-2006

234705 Engrenage d'entraînement de l'arbrede renvoi (OEM 35626-79B)

RAPPORTS DE BOITE

Rapport	Close	Longue	Stock	Longue
1ère	2.94	-	3.25	-
2ème	2.21	25%	2.21	32%
3ème	1.60	27%	1.60	27%
4ème	1.23	23%	1.23	23%
5ème	1.00	19%	1.00	19%

ARBRE PRINCIPAL ET SECONDAIRE POUR LES BIG TWIN A 5 VITESSES AVEC COURROIE

Ce sont des pièces de rechange pour l'arbre principal et l'arbre secondaire de boîte. Ils sont fabriqués en acier à haute tenue de nickel et soumis à un traitement thermique de la qualité utilisée dans les avions.

A. 234733 Arbre secondaire pour les modèles de 1984 jusqu'au présent (OEM 35632-79)
B. 234729 Arbre principal pour modèles de 1981-1984 (OEM 35042-79)
C. 234731 Arbre principal pour modèles de 1990 seulement (OEM 35042-90)
D. 234730 Arbre principal pour modèles de 1985-1989 (OEM 35042-85)
E. 234732 Arbre principal pour modèles de 1991 jusqu'au présent OEM 35042-91)

KIT ZODIAC POUR LA RECONSTRUCTION DES BOITES 5 VITESSES

Kits de reconstruction complets pour les transmissions de Big Twin à 5 vitesses de 1980 au présent. Nous avons marié les pièces de transmission de haute qualité de Jims avec un kit de joints d'étanchéité et de joints James pour vous apporter le meilleur kit de reconstruction qui existe. Chaque kit comprend les entretoises, les roulements, les bagues de retenue, les écrous-frein, les rondelles de butée, clavettes et tous les joints d'étanchéité et les joints nécessaires.

239483 1980 au début de 1984
239484 Fin de 1984-1990
239485 de 1991-1999
741901 de 1999 au présent

KITS DE CONVERSION BOITE SIX VITESSES ZODIAC POUR BOITES 5 ET BOITES COMPLETES 6 VITESSES SOFTAIL

Le plus gros inconvénient de la boite 5 Harley d'origine est sûrement son rapport final de 1 à 1 en 5 ème, ceci résulte en un régime moteur élevé si vous roulez vite sur autoroute. D'accord vous pouvez changer les poulies mais vous perdrez en accélération. Avec la nouvelle boite 6 Zodiac vous aurez le rapport 1 à 1 en 5 ème mais vous aurez le rapport 1 à 0.86 en 6 ème ce qui réduira votre régime moteur de 14%. Il existe d'autres kits de conversion boite 6 mais aucun n'est d'aussi bonne qualité ou aussi bon marché que le Zodiac. En effet les pignons sont usinés CNC par un des plus grands fabricants de boite de vitesses au monde et ont un traitement global d'une dureté de 35 à 45 Rockwell et en surface d'une dureté de 58 à 60 Rockwell. Tous les pignons ont une surface lisse qui garanti un fonctionnement doux et sans bruit pour des dizaines de milliers de kilomètres.

Les kits complets boite 6 Zodiac peuvent se monter sur les modèles Softail boite 5 de 1986-2006 et Dyna de 1991-2005 si vous utilisez un embrayage pour modèles de 1990 au présent. La boite six existe en kit de conversion qui comprend: arbres de boite avec pignons de boite 6 usiné intégré, barillet de sélection avec supports, fourchettes de boite avec axe et mécanisme de sélection, trappe de boite usinée en alu, tige d'embrayage, pignons de 1ère, 2ème, 3ème, 4ème et 6ème d'arbre primaire, pignons de 1ère, 3ème, 4ème sur l'arbre secondaire (celui de 6ème est intégré), trappe de capteur de compteur et toutes les pièces et instructions nécessaires pour le montage dans votre boite 5. Si vous ne désirez pas réutiliser vos pièces de boite existantes ou si vous avez une boite d'avant 1990 vous pouvez commander un de nos kits de construction qui existent également avec des déports de 25mm, 45mm ou 55mm. Ces kits déportés comprennent aussi absolument toutes les pièces nécessaires au déport de primaire en plus de toutes les pièces internes de la boite de vitesses avec les joints et les roulements sauf le carter de boite. Pour ceux qui n'ont pas de boite nous proposons également une boite 6 vitesses complète assemblée. Ces différents kits de boite s'utilisent avec ou sans compteur électronique car il y a sur la trappe de boite usinée un filetage avec bouchon qui permet les deux différentes configurations suivant votre type de compteur.

Différences par rapport aux autres boites 6:

- Tous les pignons des arbres primaires et secondaires de la 1 ère à la 5 ème vitesse sont aussi larges que des pignons d'origine
- Les matériaux utilisés pour ces pignons sont de l'acier 20CrMnT hyper résistant
- Traitement global d'une dureté de 35 à 45 Rockwell et en surface d'une dureté de 58 à 60 Rockwell
- Le pignon de 6 ème sur l'arbre forme une seule et même pièce
- Trappe de boite très épaisse usinée (deux plus que celle d'origine) qui permet l'installation des deux pignons supplémentaires
- Rapport qualité-prix absolument imbattable
- Barillet de sélection usiné avec précision et roulement à aiguilles surdimensionnés

- Mécanisme de verrouillage top niveau ultra précis
- Egalement disponible avec arbres rallongés de 25mm, 45mm ou 55mm
- Garantie 5 ans ou 100.000 KM sur pignons et arbres.

Tous les joints, spys et o-rings sont les mêmes que sur les boites 5 vitesses d'origine.

Kit de conversion boite six vitesses Zodiac, 1994-2006

700852 Kit de conversion boite 6

Kit de construction boite six vitesses Zodiac de 1990 au présent. Les kits déportés comprennent aussi toutes les pièces pour déporter le primaire

700853 Kit de construction boite 6
700946 Kit de construction boite 6 avec déport de 25mm
700947 Kit de construction boite 6 avec déport de 45mm
701843 Kit de construction boite 6 avec déport de 55mm

Note 1: Les modèles 2000-2006 nécessitent l'emploi de pièces supplémentaires qui doivent être commandées séparément.

Note 2: Il faudra utiliser un correcteur de calibrage pour les boites équippées de compteur életctronique

Kit additionnel nécessaire pour boite sur les modèles 2000 et après

701809 Kit additionnel nécessaire pour boite sur les modèles 2000 et après

Pièces individuelles du kit pour modèles 2000 et après

292308 Droigt de sélection
144731 Vis de rélage
234364 Ecrou
302230 Couvercle supérieur
231520 Contacteur de neutre
720153 Entretoise

Pièces optionnelles pour FLH et FLT

750596 Kit entretoise de remplissage d'huile FLH & FLT

Pièces détachées pour boite 6 Zodiac

700813 Arbre primaire
700932 Arbre primaire +25mm
700933 Arbre primaire +45mm
701132 Arbre primaire +55mm
700816 Pignon de 1ère arbre primaire
237068 Pignon de 2ème arbre primaire (OEM 35026-94)
700818 Pignon de 3ème arbre primaire
700817 Pignon de 4ème arbre primaire
237070 Pignon de 5ème arbre primaire (OEM 35029-94)
700839 Pignon de 5ème abre primaire, +25mm. Utilisé aussi dans les kits de déport 45mm avec une poulie déportée de 3/4''
701131 Pignon de 5ème abre primaire, +55mm
193036 Poulie 32 dents déportée de 3/4"
396003 Entretoise de poulie +25mm
701139 Entretoise de poulie +55mm
700815 Pignon de 6ème arbre primaire
700814 Arbre secondaire avec pignon de 6 ème
700819 Pignon de 1ère arbre secondaire
237072 Pignon de 2ème arbre secondaire (OEM 35027-94)
700821 Pignon de 3ème arbre secondaire
700820 Pignon de 4ème arbre secondaire
237074 Pignon de 5ème abre secondaire (OEM 35626-94)
700829 Rondelle, arbre secondaire côté droit
239905 Cage à aiguilles fendue pour arbres prim. & sec.
234094 Circlips d'arbre primaire et secondaire
239900 Roulement à aiguilles de pignon principal
022331 Spy de sortie de boite (OEM 12035B)
234146 Rondelle (OEM 6003)
735020 Trappe de boite avec roulements et plaque
735021 Plaque de trappe de boite
700823 Vis de plaque de trappe de boite (2 requis)
700998 Roulement à bille de remplacement (pièce)
239901 Roulement principal, gauche
720178 Bouchon de trappe de boite (OEM 739A)
700822 Bouchon de trou de capteur de vitesse
700824 O-ring de bouchon de capteur de vitesse
735022 Support auxiliaire de tambour
700806 Axe de support auxiliaire de tambour
700803 Axe de fourchette auxiliaire
700804 Fourchette
720376 Fourchette 2 ème arbre primaire
741767 Fourchette, Axe de fourchette auxiliaire, Fourchette 2 ème arbre primaire et Fourchette 3 ème arbre primaire
701278 Barillet de sélection
701279 Support de barillet, gauche
701280 Support de barillet, droit
720177 Pion de centrage, support de tambour droit
700809 Tige d'embrayage côté roulement
233530 Tige d'embrayage centrale (OEM 37088-90)
396001 Tige de débrayage, +25mm
700921 Tige de débrayage, +45mm
701127 Tige de débrayage, +55mm
144554 Kit roulement de butée
292308 Droigt de sélection
720151 Circlips de doigt d'axe sélecteur (OEM 11150)
720176 Rondelle, sélecteur (OEM 6497HW)
235891 Axe de fourchette (OEM 34088-87)

Pièces de remplacement pour kits de conversion boite boite 6 TPD fabriqués avant 2004, les premières séries de boite 6 avaient l'axe auxilière du pignon de 6 ème montés avec deux vis à l'intérieur de la trappe de boite. La liste de ces pièces n'ira pas sur les derniers kits conversion.

700808 Système de verrouillage de tambour avec support droit
237484 Support de tambour, gauche
700998 Roulement à bille de remplacement (pièce)
735021 Plaque de trappe de boite
237898 Fourchette de 3e & 5e (OEM 34193-79C a E)
237900 Fourchette de 1ère & 2e (OEM 34191-79C a E)

TRAPPE DE BOITE 6 POUR DYNA

Elle est usinée CNC dans un bloc d'aluminium. Comprend les trous de fixation des échappements de type Dyna. Utilise les roulements OEM et une plaque de roulement spéciale (non comprise). Pour les boites Zodiac 6 vitesses.

735002 Trappe de boite Dyna pour boite Zodiac 6 vitesses
239901 Roulement de trappe de boite (2 requis) (OEM 8998)
735021 Plaque de trappe de boite
700823 Vis de plaque de trappe de boite (2 requis)

TRAPPE DE BOITE AVEC ROULEMENTS EXTRA LARGES POUR BOITES 5 ET 6 VITESSES

Ces trappes de boite exclusives ne se font que chez Zodiac. Elles ont des roulements extra large pour supporter le couple et la puissance de tous les gros moteurs à hautes performances. Egalement recommandée sur les side-cars. Les trappes de boites sont usinées CNC dans un bloc d'aluminium et sont livrées avec les roulements. Etant donné qu'elles remplacent les trappes d'origine l'installation ne nécessite aucune modification. Disponible pour Big Twin boite 5 de 1988 au présent, y compris Twin Cam ainsi que les boites Zodiac 6 vitesse.

735003 Pour boites 5 Big Twin de 1988-2006
735020 Pour Zodiac boites 6
700998 Roulement à bille de remplacement (pièce)

COUVERCLE DE BOITE RSD

Roland Sands a conçu ces couvercles avec sa signature qui est de mettre des rainures, ils remplacent directement le couvercle de boite supérieur sur les 2006 au présent Dyna, 2007 au présent Softail et 2007 au présent Touring. Uisnés en aluminium avec finition noire, noir Contrast Cut ou chromé, ils ont tous le logo RSD gravé laser. Livrés complets avec visserie et joint.

740915 Noir Contrast Cut
740913 Noir
740914 Chromé

COUVERCLE DE BOITE DE VITESSE CYCLE KRAFT

Couvercle de transmission usiné CNC au Japon par Ken's Factory. Disponible en finition polie ou anodisée noir avec des accents alu. Pour tous les 2006 Dyna et 2007 au présent Twin Cam. Le montage sur les 2006 à 2008 nécessitera l'utilisation d'un caoutchouc évent 2009 au présent.

747355 Poli
747356 Anodisé noir avec des accents alu

COUVERCLE DE BOITE PM SCALLOP

Fabriqué par Performance Machine aux Etats-Unis et usiné en aluminium. Un remplacement direct pour le couvercle stock sur les 2006 au présent Dyna, 2007 au présent Softail et 2007 au présent Touring. Chromé ou noir Contrast Cut avec des accents en aluminium nus usinées. Lorsque vous voulez ces accents polis prenez la version Platinum Cut. Black Ops est un noir brillant sur le dessus avec un noir texturé contrastant qui est parfait avec la finition noire Harley trouvée sur les moteurs et les transmissions.

752332 Chromé
752333 Contrast Cut noir
752335 Platinum Cut noir
752334 Black OPS

COUVERCLE SUPERIEUR DE BOITE 6 VITESSES DE 2006 AU PRESENT

Parfaite reproduction du couvercle de boite supérieur d'origine tel qu'il existe sur les 2006 au présent Dyna et tous les 2007 au présent Softails et tous les 2007 au présent Touring. Disponible en chromé ou en en noir. Remplace les références OEM 34469-06B, 34521-06B, 34528-06B & 37143-07A.

302224 Chromé (OEM 34469-06B)
302225 Noir (OEM 34521-06B)

KITS DE CONVERSION ZODIAC BOITE 5 SORTIE A DROITE

Les derniers gros pneus ont dépassé les limites acceptables concernant les déports de primaire. Le kit de déport de 55mm est réellement la limite maximale à ne pas dépasser. Pour conserver un bon équilibre de la moto qui est équippée d'un pneu de 330 il vaut mieux laisser le carter primaire dans sa position d'origine et passer la transmission finale côté droit. Avant il fallait obligatoirement acheter un boite de vitesse complète ce qui rendait la transformation assez couteuse. Quand Zodiac a commencé à développer un kit conversion pour pneu de 330 dans le cadre d'origine de Twin Cam Softail nous avons aussi trouvé un solution moins couteuse. Ceci nous a conduit à proposer deux solutions, le kit de conversion qui réutilise le plus possible de pièces d'origine et le kit de construction. Le kit de conversion est pour modèles de 1994 au présent et comprend toutes les pièces nécessaires pour convertir une boite de vitesse d'origine en boite de vitesse sortie à droite. Il comprend des pièces comme arbres primaire et secondaire, barrillet et fourchettes, trappe de boite spéciale pour le pignon principal. Pour rendre la boite de vitesse plus solide, le pignon de 5ème de l'arbre secondaire est maintenant partie intégrante de l'arbre, tous les autres pignons sont comme ceux d'origine de 1994 au présent. La visserie est également comprise avec tous les joints. "Le kit de conversion boite sortie à droite le plus économique et de super qualité".

Comme certaines personnes ne désirent pas réutiliser d'anciens pignons nous prposons aussi les kit de construction qui contient tous les pignons et arbres installés sur la trappe de boite. Les kist de conversion existent pour pneu de 300 et 330 et peuvent être utilisés sur des carters stock et aftermarket d'Evolution Softail, Evolution Dyna, Evolution FLH/FLT, Twin Cam Softail, Twin Cam Dyna et Twin Cam FLH/FLT. Les kits 300 utilisent la poulie de sortie de boite d'origine. Les kits 330 sont livrés complet avec leur poulie spéciale. Tous les kits de conversion et construction utilisent un carter d'embrayage/poulie spécial qui existe séparément. Ces carters se font en version à cable ou hydraulique. La version à cable utilise les cables d'origine de Big Twin, la version hydraulique nécessite l'utilisation d'un maitre cylindre diamètre 11/16". Nous avons des maitre cylindre style origine ou custom disponible, regardez à la section commandes au guidon.

Note: Les modèles 2000 et après requièrent des pièces supplémentaires qui doivent être commandées séparément. Ces pièces existent en un kit complet ou au détail.

RSD Kit de conversion sortie à droite

701804 Pour pneus arrière jusqu'à 300
701802 Pour pneus arrière jusqu'à 330

RSD Kit de construction sortie à droite

701806 Pour pneus arrière jusqu'à 300
701803 Pour pneus arrière jusqu'à 330

Kit additionel nécessaire pour boite sur les modèles 2000 et apres

Kit complet, comprenant: ZPN292308 Doigt de sélection, ZPN144731 Vis de réglage de sélecteur, ZPN234364 Ecrou de vis de réglage, ZPN302230 Couvercle supérieur, ZPN231520 Contacteur de neutre, ZPN720153 Entretoise d'arbre de sélecteur.

701809 Kit additionnel nécessaire pour boite sur les modèles 2000 et après

Carter d'embrayage/poulie

720375 RSD carter de poulie/commande d'embrayage pour câble, chromee
720374 RSD carter de poulie/commande d'embrayage hydraulique, chromee
723470 NOUVEAU RSD carter de poulie/commande d'embrayage hydraulique, noir

PIECES POUR BOITE 6 VITESSES "CRUISE DRIVE"

Pièces de remplacement d'origine des boites de vitesse "cruise drive" comme utilisé sur les 2006 au présent dyna, 2007 au présent Softail et 2007 au présent Touring.

702001 Roulement à aiguilles d'arbre primaire, 2 requis (OEM 8042)
701957 Circlips de roulement à aiguilles d'arbre primaire (OEM 10991)

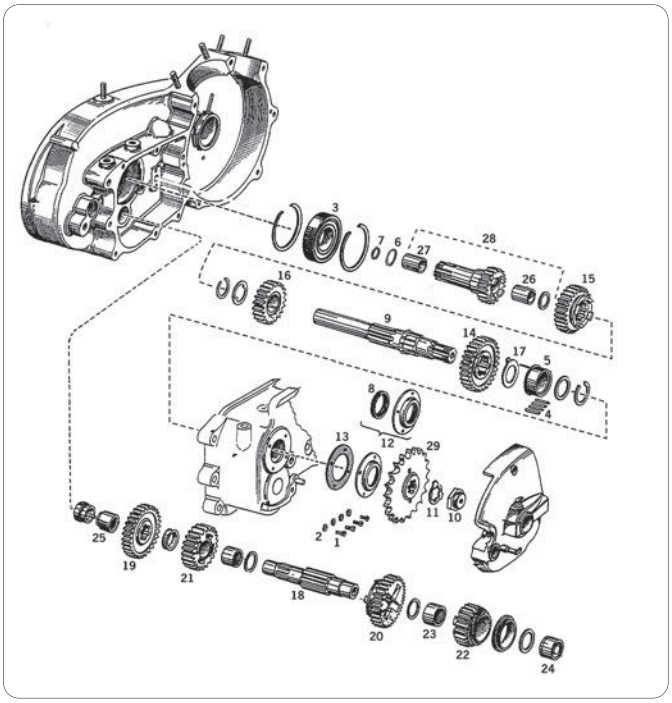

PIECES DE BOITE POUR SPORTSTER BOITE 4

Pièces de boite pour Sportster 4 vitesses de 1954-1990. Les pignons et arbres de boite Zodiac sont fabriqués avec les meilleurs alliages de métaux et usiné à la perfection en rescpectant les cotes d'origine pour un montage parfait, une grande longévité et une résistance supérieure à l'origine. Les arbres et pignons Andrews sont "shot peened" pour une durabilité maximum.

Les Quantités marquées d'une * sont vendues par 5, 10 ou 25

	ZPN	Description	Qté	OEM
1.	**231828**	Vis de verrouillage, pour 1961 à début 1984	4*	2660
2.	**723064**	Rondelle frein, pour 1979 à début 1984	1*	7069
3.	**231800**	Roulement d'arbre primaire, pour 1954-1990	1	9025A

Rouleaux d'arbre primaire, pour 1954 à début 1984

4.	**710304**	Taille Standard	23*	9095
4.	**710305**	Oversize +.0004"	23*	9096
4.	**710306**	Oversize +.0008"	23*	9097
5.	**710307**	Portée d'arbre primaire, roulement cage, pour 1984-1990	1	9118
5.	**231803**	Portée d'arbre primaire, roulement libre, 1954 à début 1984	1	35105-52
5.	**231804**	Portée d'arbre primaire, roult. libre, 1954 à début 1984 +.005"	1	35105-78
6.	**234539**	NOUVEAU O-ring d'embrayage, 1957-1966 and 1967-1969 XLCH	1*	11103
6.	**231818**	O-ring d'embrayage, pour 1967-1970	1*	11119
7.	**022359**	Spy d'embrayage, Zodiac, pour 1967-1970	1	12021
7.	**700022**	Spy d'embrayage, Athena, pour 1967-1970	1*	12021
7.	**022349**	Spy d'embrayage, Zodiac, pour 1956-1966	1	37531-56B
7.	**700327**	Spy d'embrayage, Athena, pour 1956-1966	1*	37531-56B
8.	**022467**	Spy d'arbre primaire, Zodiac, pour late 1984-1990	1	12049
8.	**700035**	Spy d'arbre primaire, Athena, pour late 1984-1990	1*	12049
8.	**022329**	Spy d'arbre primaire, Zodiac, pour 1954-1984	1	35151-52A
8.	**700306**	Spy d'arbre primaire, Athena, pour 1954-1984	1*	35151-52A
8.	**237162**	Arbre primaire, Andrews. Pour 1956-1969	1	35044-56
9.	**237163**	Arbre primaire, Andrews. Pour 1971-1984	1	35046-71A
10.	**231845**	Ecrou de sortie de boite, pour 1971-1984	1	35047-71A
11.	**292028**	Rondelle frein d'arbre primaire, pour 1954-1984	1*	35050-52
12.	**231247**	Joint spy et kit de retenue, pour 1952-1983	1	35150-52
13.	**700308**	Joint d'arbre primaire, Athena, pour 1954-1984	1*	35169-52
14.	**231805**	Pignon 1 ère arbre prim. 27 dents, Zodiac, 1954-1990	1	35277-52A
14.	**237167**	Pignon 1 ère arbre prim. 27 dents, Andrews, 1954-1990	1	35277-52A
15.	**231806**	Pignon 2 ème arbre prim. 23 dents, Zodiac, 1956-1990	1	35296-56
15.	**237165**	Pignon 2 ème arbre prim. 23 dents, Andrews, 1956-1990	1	35296-56
16.	**231807**	Pignon 3 ème arbre prim. 20 dents, Zodiac, 1956-1990	1	35305-56
16.	**237169**	Pignon 3 ème arbre prim. 20 dents, Andrews, 1956-1990	1	35305-56
17.	**233513**	Rondelle d'arbre primaire, pour fin 1984-1990	1*	35384-84

Arbre sec., 1958 à début 1984, aussi fin 1984-1990 utilisé en jonction avec pignons 1954-1984

18.	**231808**	Arbre secondaire, Zodiac	1	35613-58
18.	**237161**	Arbre secondaire, Andrews	1	35613-58
19.	**237176**	Pignon d'arbre sec. 27 dents, Andrews, pour 1958-1986	1	35695-58
20.	**237170**	Pignon 3 ème d'arbre sec. 23 dents, Andrews, 1954-1990	1	35709-54A
21.	**237166**	Pignon 2 ème arbre sec. 20 dents, Andrews, 1958-1990	1	35750-58
22.	**237168**	Pignon 1 ère arbre sec 17 dents, Andrews, pour 1973-1984, aussi fin 1984-1990 utilisé en junction avec pignons 1954-1984		
23.	**231798**	Bague de pignon d'arbre secondaire, pour 1954-1972	1	35787-52
24.	**231809**	Roulement d'arbre secondaire, fermé, pour 1954-1990	1	35960-54
25.	**231458**	Roulement d'arbre secondaire, ouvert, pour 1954-1990	1	35961-52
26.	**231458**	Roulement de pignon pour 1954-1990	1	35961-52
27.	**231458**	Roulement de pignon, pour 1954-1990	1	35961-52
28.	**231815**	Pignon d'arbre primaire 17 dents, pour 1967-1970	1	37448-67
28.	**237177**	Pignon d'arbre primaire 17 dents, our 1971 à début 1979	1	37448-71
28.	**237175**	Pignon d'arbre primaire 17 dents, pour fin 1979-1984	1	37448-79
29.		Voir section pignons de sortie de boite		

RONDELLES A ERGOTS

Zodiac vous offre désormais un assortiment complet de rondelles à ergots les plus populaires dans une boite pratiquement indestructible. L'ensemble comprend 120 rondelles à ergots, dont 10 de chaque type. Tous les types de rondelles à ergots sont identifiés ci-dessous et peuvent s'acheter individuellement par paquets de 10.

233551 Rondelles à ergots

FOURCHETTES DE BOITE 4 SPORTSTER

Fourchettes en acier de haute qualité. Elles sont forgées dans un acier trempé et traité par induction et dépassent les spécifications O.E.M. Disponibles en plusieurs tailles. Pour tous les modèles K et Sportster boites 4 de 1952-1990 y compris les Evolutions.

Taille standard

191405 Standard (OEM 34291-52C)

Taille sous-dimenssionnée

191411 - .005" (OEM 34297-84)
191409 - .010" (OEM 34295-84)
191407 - .020" (OEM 34293-72A)

Taille surdimenssionnée

191410 + .005" (OEM 34296-84)
191408 + .010" (OEM 34294-84)

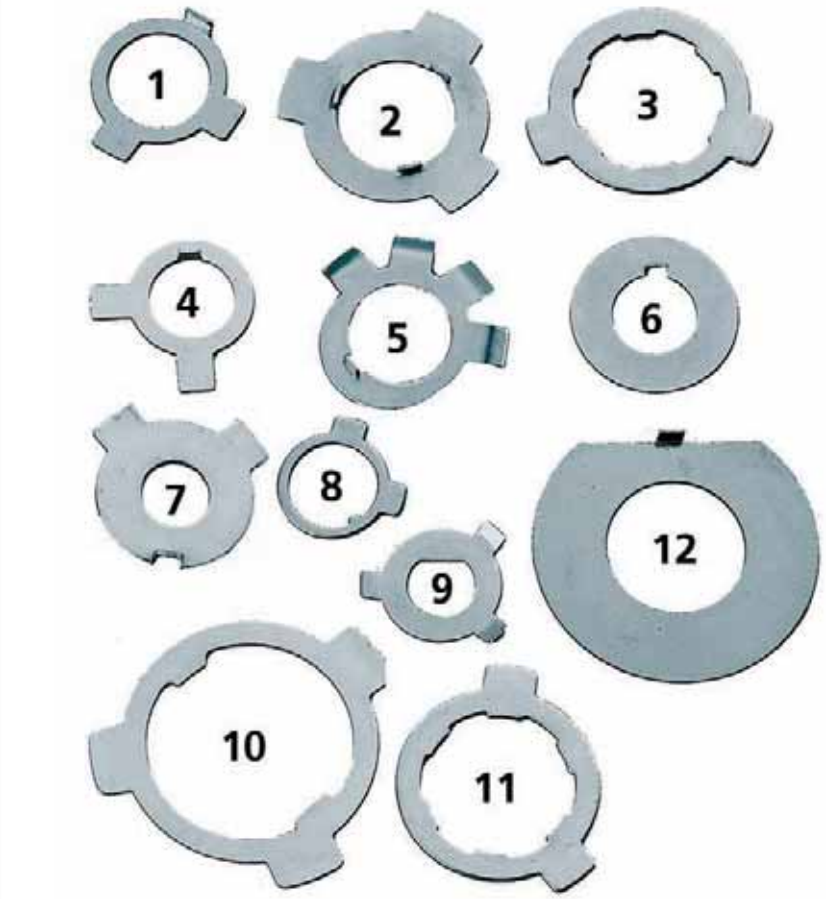

Rondelles à ergot, paquet de 10

1. **099024** Boulon de pivot, bras oscillant arrière (OEM 47513-58)
2. **292075** Arbre principal avec palier à 4 vitesses (OEM 35050-40)
3. **292028** Pignon de transmission pour Sportster (OEM 35050-52)
4. **231834** Pignon de l'arbre pour Sportster (OEM 7044)
5. **144455** Moyeu d'embrayage pour les Big Twin (OEM 35703-41)
6. **290225** Démarreur pour les Big-Twin (OEM 33396-39)
7. **290228** Arbre du démarreur pour les Sportster (OEM 33362-52)
8. **290262** Fourche de changement de vitesse pour les Big-Twin à 4 vitesses (OEM 34180-33)
9. **292014** Engrenage de démarrage pour les Big Twin à 4 vitesses (OEM 33082-16)
10. **292026** Pignon de transmission à 4 vitesses (OEM 35216-36)
11. **292029** Moyeu d'embrayage pour les Sportster de 1954-1984 (OEM 37533-52A)
12. **292176** Ecrou à tige pour les FL (OEM 45717-63)

NOUVEAU

ROULEMENT DE PIGNON PRINCIPAL POUR BOITE 6

Un remplacement parfait pour le roulement double rangée de pignon principal utilisée dans les boites 6 vitesses de 2006 au présent Dyna et 2007 au présent Softail et Touring.

732899 Roulement de pignon principal (OEM 8967)

PIGNONS DE BOITE POUR LES SPORTSTER A 4 VITESSES PAR ANDREWS

Ces engrenages se montent sur les Sportster à 4 vitesses de 1956-1990. Ils sont tous fabriqués d'un alliage d'acier à haute tenue de nickel, thermiquement traité et grenaillé pour obtenir une durabilité maximale. Le grenaillage augmente de manière significative la résistance à l'usure des bords et des entailles d'entraînement.

PIGNONS DE PREMIÈRE

237167 Pour l'arbre principal (à 27 dents) (OEM 35277-52A) (OEM 35277-52A)

237168 Pour 1973-1984 (OEM 35760-73) peut être utilisé de fin 1984-1990 sur les XL si un arbre secondaire du type 1954-1984 est utilisé (OEM 35760-73)

PIGNONS DE 2EME

237165 Pignon de 2ème pour l'arbre principal (à 23 dents) (OEM 35296-56 et 35296-56A)

237166 Pignon de 2ème pour l'arbre de renvoi (à 20 dents) (OEM 35750-58 et 35750-58A)

PIGNONS DE TROISIÈME

237169 Pignon de 3ème pour l'arbre principal (à 20 dents) (OEM 35305-56 et 35305-56A)

237170 Pignon de 3ème pour l'arbre secondaire (à 23 dents) (OEM 35709-54A et 35709-54B)

PIGNONS POUR L'ARBRE PRINCIPAL ET L'ARBRE SECONDAIRE

237177 Pour embrayage des modè-les de 1971-1978 (OEM 37448-71)

237175 Pignon d'embrayage récent pour les modèles de 1979-1984 (OEM 37448-79)

237176 Pignon de l'arbre de renvoi pour les modèles de 1971 à la mi-1984 (à 27 dents) (OEM 35695-58)

ABRES DE BOITE ANDREWS POUR SPORTSTER BOITE 4

Ces arbres de boite Andrews remplacent avantageusement ceux d'origine sur les Sportsters boite 4. Ces arbres sont fabriqués dans un super alliage pour une solidité et une durabilité maximales pour cette pièce de boite qui est essentielle. Maintenant disponible pour la plupart des modèles de 1956-1990.

A. 237163 Arbre principal pour les modèles de 1971 à la mi-1984 (OEM 335046-71)

B. 237162 Arbre principal pour les démarreurs au pied de 1956-1969 (OEM 35044-56)

C. 237161 Arbre secondaire pour les modèles de 1956 à la mi-1984 (OEM 35613-58)

D. 237106 Arbre primaire pour mi-1984-1990 alternateur (OEM 35036-84A)

ANDREWS

ENSEMBLES DE PIGNONS ARAPPORTS COURTS ET LONGS POUR LES SPORTSTER A 4 VITESSES

L'ensemble de 1ère à rapport long modifie le rapport du 1er engrenage de 2,52 à 2,68. L'engrenage de l'entraînement principal aux rapports "S" permet d'avoir un changement de vitesse à des rapports véritablement serrés sur les modèles Sportster à 4 vitesses. La liste suivante vous permettra de comparer les rapports de boite.

"L"-1 signifie 1ère vitesse longue (à 27 ou 17 dents)
"L"-2 signifie 1ère vitesse longue à rapport "S" (à 26 ou 18 dents)

	Serie	"L"-1	"L"-2	"S"
1er	2.52	2.68	2.44	2.29
2e	1.83	1.83	1.66	1.66
3e	1.38	1.38	1.26	1.26
4e	1.00	1.00	1.00	1.00

ENSEMBLE DE PIGNONS DE 1ERE A RAPPORT LONG

Pour les modèles de 1973-1985. Il peut aussi se monter avec les modèles depuis 1986 avec l'arbre de renvoi ZPN237161.

237164 Ensemble de pignons

ENSEMBLES DE PIGNONS A RAPPORT "S" (18 OU 26 DENTS)

Note: Tous les Sportster à 4 vitesses depuis 1987 ont les engrenages d'entraînement principal à un rapport "S".

237173 Modèles de 1971-1978

237172 Modèles de 1979 à la mi-1984

237171 Pour les modèles à 4 vitesses de la mi-1984 jusqu'au présent

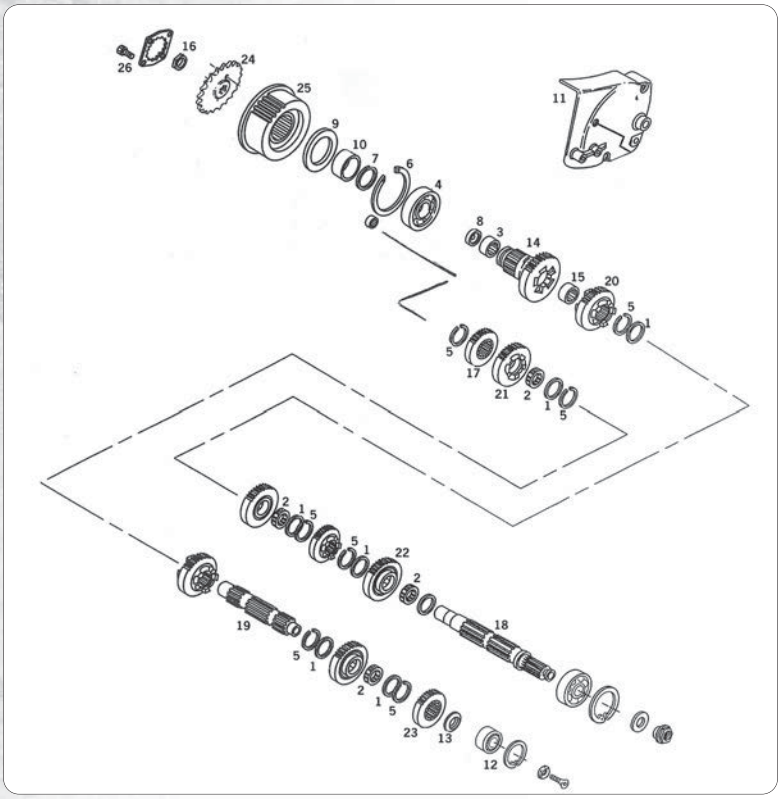

PIECES DE BOITE POUR 1991 A 2005 SPORTSTER

Pignons, arbres, roulements et toutes les autres pièces pour reconstruire les boites de vitesse sur les 1991-2005 Sportster. Arbres et pignons sont fabriqués par Andrews. Toutes les pièce listées vont sur les modèles de 1991-2005 sauf mention contraire.

Note: Les pignons de 1991-1993 utilisent de grosses dentures. Ils peuvent aussi être utilisés dans les modèles de 1994-2005 si vous les utilisez par paire avec le bon pignon en face. Bien que plus bruyants que les modèles de pignons 1994-2005 ils vous donneront une boite de vitesse bien plus solide.

Les Quantités marquées d'une * sont vendues par 5, 10 ou 25

	ZPN	Description	Qté	OEM
1.	**234146**	Rondelle	6*	6003
2.	**239905**	Cage à aiguilles fendue pour arbres prim. & sec.	4	8876A
3.	**239904**	Roulement à aiguilles fermé d'arbre secondaire	1	8977
4.	**239902**	Roulement principal	1	8996A
5.	**234094**	Circlips d'arbre primaire et secondaire	7*	11067
5.	**238674**	Circlips d'arbre primaire et secondaire	7*	11067
6.	**710308**	Circlips de pignon principal	1	11161
7.	**022450**	O-ring de roulement d'arbre primaire	1*	11165
7.	**700014**	O-ring de roulement d'arbre primaire, Athena	1*	11165
8.	**231677**	Joint spy d'arbre primaire	1*	12030
9.	**022468**	Spy d'arbre primaire côté emb., 1991-1994	1	12050
9.	**700036**	Spy d'arbre primaire côté emb., Athena, 1991-1994	1	12050
9.	**022054**	Spy d'arbre primaire côté emb., 1995-2005	1	12067A
10.	**720155**	Entretoise de poulie, pour 1991-1994	1	33334-85
11.	**302191**	Carter de poulie, poli, pour 2004-2005	1	34911-04
11.	**302190**	Carter de poulie, chromé, pour 2004-2005	1	34932-04
11.	**301811**	Carter de poulie, poli, pour 1991-2003	1	34911-91
11.	**301810**	Carter de poulie, chromé, pour 1991-2003	1	34932-96
12.	**231851**	Circlips de roulement d'arbre secondaire	1	35021-89
13.	**710865**	Entretoise d'arbre secondaire, pour 1991-2003	1*	35022-89A
14.	**237154**	Pignon de 5ème arbre primaire, pour 1991-1993	1	35034-89A
15.	**239900**	Roulement à aiguilles de pignon principal	1	35051-89
16.	**231055**	Ecrou de sortie de boite, pour 1993-2005	1	35211-91
17.	**237155**	Pignon de 5ème arbre secondaire, pour 1991-1993	1	35633-89
18.	**237159**	Arbre primairer, Andrews	1	35640-89
19.	**237160**	Arbre secondaire, Andrews	1	35641-89
20.	**237152**	Pignon de 2ème prim., 3éme sec. 1991-1993	1	35771-89
21.	**237153**	Pignon de 3ème prim., 2éme sec, 1991-1993	1	35772-89
22.	**237157**	Pignon de 4ème arbre primaire, pour 1991-1993	1	35773-89
23.	**237158**	Pignon de 4ème arbre secondaire, pour 1991-1993	1	35775-89
24.	**191365**	Pignon 21 dents, pour chaine	1	37709-89
25.	**753529** NOUVEAU	Poulie 29 dents, XL 1200, pour 1991-2003	1	40202-91B
25.	**700491**	Poulie 27 dents, XL 883, pour 1991-2003	1	40285-91B
26.	**191384**	kit d'installation de poulie, pour 1993-2005	1	35211-91

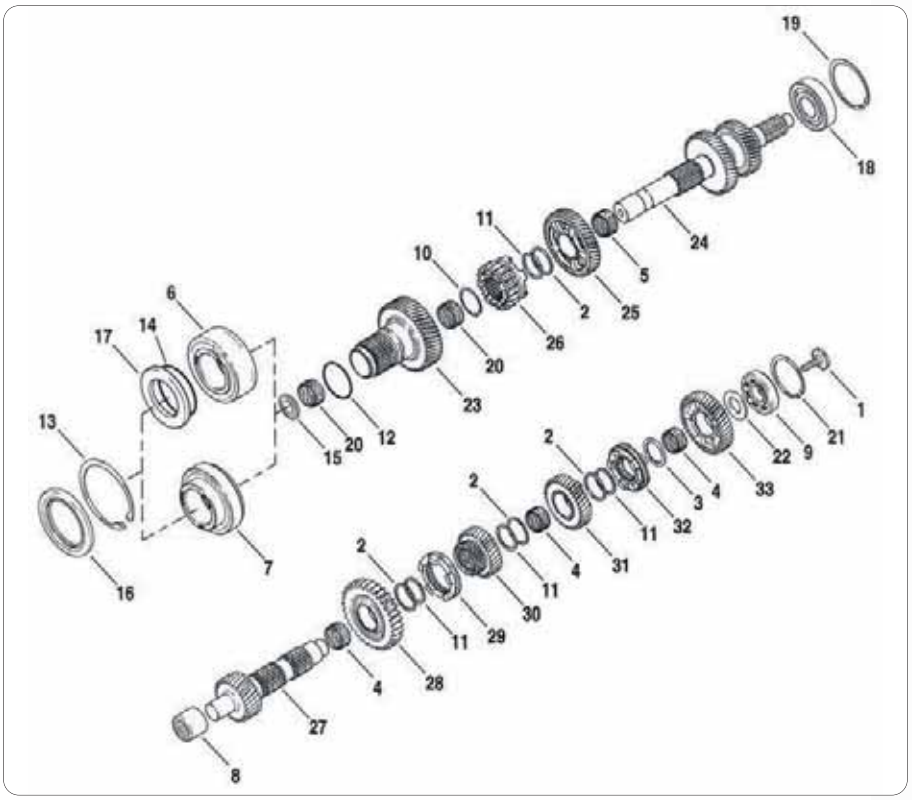

PIECES DE BOITE POUR 2006 AU PRESENT SPORTSTER ET BUELL A AIR

Les Quantités marquées d'une * sont vendues par 5, 10 ou 25

Pos.	ZPN	Description	Qté.	OEM
1	**756275**	Vis d'arbre secondaire	1*	3990
2	**234146**	Rondelle	4*	6003
3	**756276**	Entretoise	1*	6021
4	**756277**	Roulement à aiguilles	3*	8862
5	**756278**	Roulement à aiguilles 2 parties	1	8884
6	**756279**	Double roulement à aiguilles, XR	1	8956
7	**756283**	Double roulement à aiguilles, XL & Buell	1	8964
8	**756280**	Roulement à aiguilles, fermé	1	8966
9	**756281**	Roulement à billes	1*	8970
10	**756250**	Circlips	1*	10984
11	**234094**	Circlips	4*	11067
12	**756251**	O-ring, pignon principal	1*	11113
13	**710308**	Circlips	1	11161
14	**756252**	O-ring, XR	1*	11631
15	**231677**	Spy	1*	12030
16	**231954**	Joint spy	1	12074
17	**756253**	Entretoise de poulie, 2008 au présent XR	1*	33354-08
18	**740471**	Roulement	1	32030-89A
19	**756259**	Circlips	1*	35038-89A
20	**239900**	Roulement à aiguilles	2	35051-89A
21	**756261**	Circlips	1*	35087-99A
22	**756262**	Entretoise	1	35107-06
23	**756263**	Pignon principal, XL et Buell	1	35159-06
23	**756274**	Pignon principal, XR	1	35234-08
24	**756264**	Arbre primaire	1	35163-06
25	**756265**	Pignon de 4 ème d'arbre primaire	1	35165-06
26	**756266**	Pignon de 1 ère d'arbre primaire	1	35167-06
27	**756267**	Arbre secondaire	1	35172-06
28	**756268**	Pignon de 1 ère D'arbre secondaire	1	135174-06
29	**756269**	Crabot	1	35190-06
30	**756270**	Pignon de 4 ème d'arbre secondaire	1	35191-06
31	**756271**	Pignon de 3 ème D'arbre secondaire	1	35193-06
32	**756272**	Crabot	1	35196-06
33	**756273**	Pignon de 2 ème D'arbre secondaire	1	35197-06

PIGNONS ANDREWS POUR LES SPORTSTER A 5 VITESSES 1991-2005

Tous les engrenages sont fabriqués d'un alliage à haute tenue de nickel, thermiquement traité et grenaillé pour donner une durabilité et une stabilité maximales. De plus, des rampes d'entrée ont été rajoutées à la plupart des engrenages, selon le cas, afin d'améliorer le changement de vitesses et de réduire l'usure des crabots et des entailles d'entraînement.

ENSEMBLE DE PIGNONS

Ensemble de pignons de 1ère à rapport serré de 2,61 Il apporte 7km/h de plus en 1ère vitesse. Cet ensemble de deux engrenages est conçu pour les motos à haute performance.

237156 Ensemble de pignons

ANDREWS PIGNONS DE 2 ET 3EME

237152 Pignon de 2e arbre principal et 3e secondaire (OEM 35771-89)
237153 Pignon de 3e arbre principal et 2e de secondaire (OEM 35772-89)

PIGNONS DE 4E

237157 Pignon de 4e de l'arbre principal (OEM 35773-89)
237158 Pignon de 4e de l'arbre de renvoi (OEM 35775-89)

ARBRES DE TRANSMISSION

237159 Arbre principal (OEM35640-89)
237160 Arbre secondaire (OEM35641-89)

PIGNONS DE L'ENTRAÎNEMENT PRINCIPAL

237154 Pignon d'arbre primaire (OEM35034-89)
237155 Pignon d'arbre secondaire (OEM35633-89)

JEU D'ARBRES ET DE PIGNONS DE BOITE ANDREWS POUR SPORTSTER

Jeu complet d'arbres et de pignons de boite de chez Andrews. Livré avec première longue rapport 2.61 à 1. Pour tout 1991-2005 Sportster et Buell boite 5.

232549 Jeu de pignons et arbres Andrews

RAPPORTS DE BOITE RAPPROCHES POUR SPORTSTER BOITE 5 ET BUELL

Les rapports de boite rapprochés Andrews "S" apporteront beaucoup à tous les motos performantes. Le rapport "S" vous donnent une 1ère et une 2ème rapprochées. Chaque rapport comprend les deux pignons: arbre primaire et arbre secondaire, ils se montent dans toute boite 5 Sportster ou Buell sans modifications. Ces pignons sont acier traité à haute teneur en nickel pour une résistance et une durabilité maximale's.

700488 Jeu de pignon de 1ère rapport "S"

700489 Jeu de pignon de 2ème rapport "S"

ENTRETOISE D'ARBRE SECONDAIRE POUR EVOLUTION SPORTSTER BOITE 5

Cette entretoise d'arbre secondaire a toutes les caractéristiques OEM. Pour tout Evolution Sportster et Buell boite5 de 1990 au présent. Vendues en packs de 5.

710865 Entretoise d'arbre secondaire, pour 1991-2003 (OEM 35022-89A)

RAPPORTS RAPPROCHES ANDREWS POUR SPORTSTER ET BUELL BOITE 5

Ces pignons concus par Andrews pour le Dragster ou pour la piste ont des rapports très rapprochés sur les 5 vitesses. Les pignons Andrews "Y" permettent d'exploiter le couple haut perché. Chaque jeu comprend les pignons d'arbre primaire et secondaire pour 2ème et 4éme avec les rapports décris ci-dessous. Ils se montent sans modifications. Comme les rapports "S", les "Y" sont en acier aviation au nickel et rodés. Pour Sportster et Buell 1991-2005 boite 5.

700590 Pignons de 1 ème rapport "Y"

700591 Pignons de 2 ème rapport "Y"

700592 Pignons de 3 ème rapport "Y"

700593 Pignons de 4 ème rapport "Y"

Table de comparaison des rapports Andrews pour Sportster et Buelll boite 5

Pignon	OEM	% de changement	Rapproché	% de changement	Ratio "S"	% de changement	Ratio "Y"	% de changement
1.	2.779		2.605(1)		2.368(2)			
		27%		22%		21%		
2.	2.026		2.026		1.876		1.670	
		27%		27%		21%		18%
3.	1.489		1.489		1.489			
		18%		18%		18%		
4.	1.216		1.216		1.216		1.158	
		18%		18%		18%		14%
5.	1.000		1.000		1.000		1.000	

ANDREWS

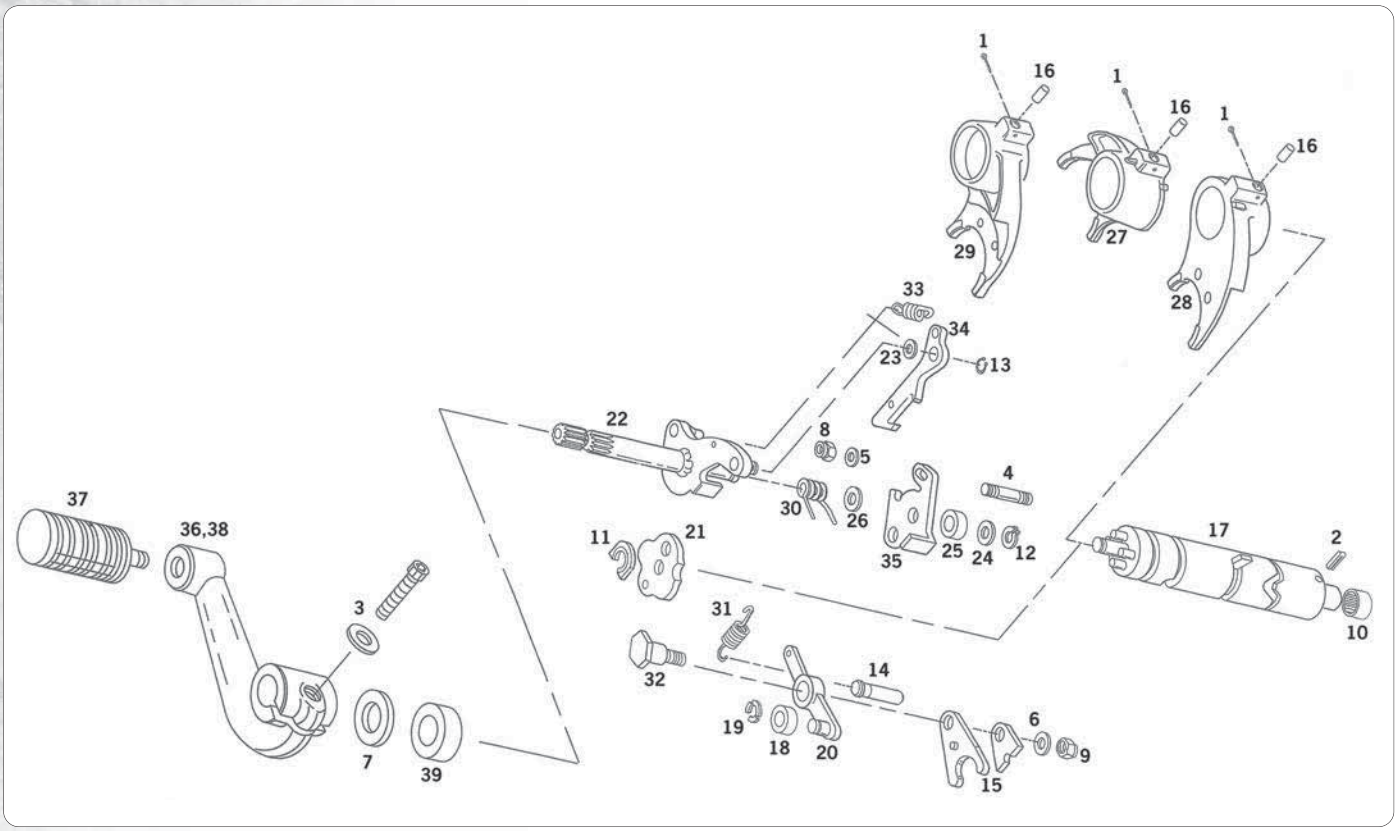

PIECES DE SELECTION DE BOITE POUR 1991 A 2003 SPORTSTER

Toutes les pièces listées vont sur les 1991-2003 Sportster, sauf mention contraire.

	ZPN	Description	Qté	OEM
1.	**751003**	Goupille de fourchette	3*	518
2.	**720166**	Pion	3	601
3.	**750688**	Vis Allen 1/4-20 x 1", avec rondelle	5	4741A
4.	**751004**	Goujon	1*	5226B
5.	**236070**	Rondelle de bras de détente, 1991-2001	1	6016
6.	**747139**	Rondelle	1	6099
7.	**751005**	Rondelle joint	1*	7019
8.	**751006**	Ecrou frein de plaque	1*	7683
9.	**751007**	Ecrou frein de bras de détente	1*	7710W
10.	**740465**	Roulement de barillet, fermé	1	9151
11.	**750980**	Circlips de plaque de détente	1	11019
12.	**750706**	Circlips d'axe de sélecteur	1*	11031
13.	**750981**	Circlips de bras d'accroche	1	11185
14.	**740468**	Axe d'accroche de ressort	1	24530-90
15.	**750982**	Kit plaque	1	33178-90B
16.	**750983**	Pions de fourchette	1*	33319-90
17.	**751008**	Barillet de sélection	1	33634-91A
18.	**750985**	Roue de détente	5	33652-90
19.	**750986**	Circlips de détente	1*	33653-90
20.	**750987**	Bras de de détente	1	33655-90
21.	**750988**	Plaque de détente	1	33656-90A
22.	**750989**	Axe de sélecteur	1	34015-91
23.	**750990**	Rondelle de bras d'accroche	1	34073-91
24.	**750991**	Rondelle de bague	1*	34075-89
25.	**750992**	Bage d'axe de sélecteur	2	34076-89
26.	**750993**	Rondelle de ressort	1*	34077-91
27.	**750994**	Fourchette de 1ère et 2ème	1	34142-89C
28.	**750995**	Fourchette de 3ème et 5ème	1	34144-89C
29.	**750996**	Fourchette de 4ème	1	34147-89C
30.	**750997**	Ressort de torsion d'axe de sélcteur	1*	34481-91A
31.	**750998**	Ressort de bras de détente	1*	34483-90
32.	**750999**	Vis de bras de détente	1*	34486-90
33.	**751000**	Ressort de bras d'accroche	2	34491-91
34.	**751001**	Bras d'accroche	1	34492-91
35.	**751002**	Plaque de sélecteur	1	34560-91
36.	**292083**	Levier de changement	1	34615-94
37.	**357005**	Embout de sélecteur, court caoutchouc	1	34611-65
37.	**361049**	Embout de sélecteur, iso	1	34611-65
37.	**362021**	Embout de sélecteur O-ring	1	34611-65
37.	**362038**	Embout de sélecteur	1	34611-65
38.	**292083**	Levier de changement 1994-2003	1	34606-90
39.	**027657**	Axe de sélecteur	1	37101-84

Les quantités marquées d'une * sont vendus par paquet de 5, 10 ou 25

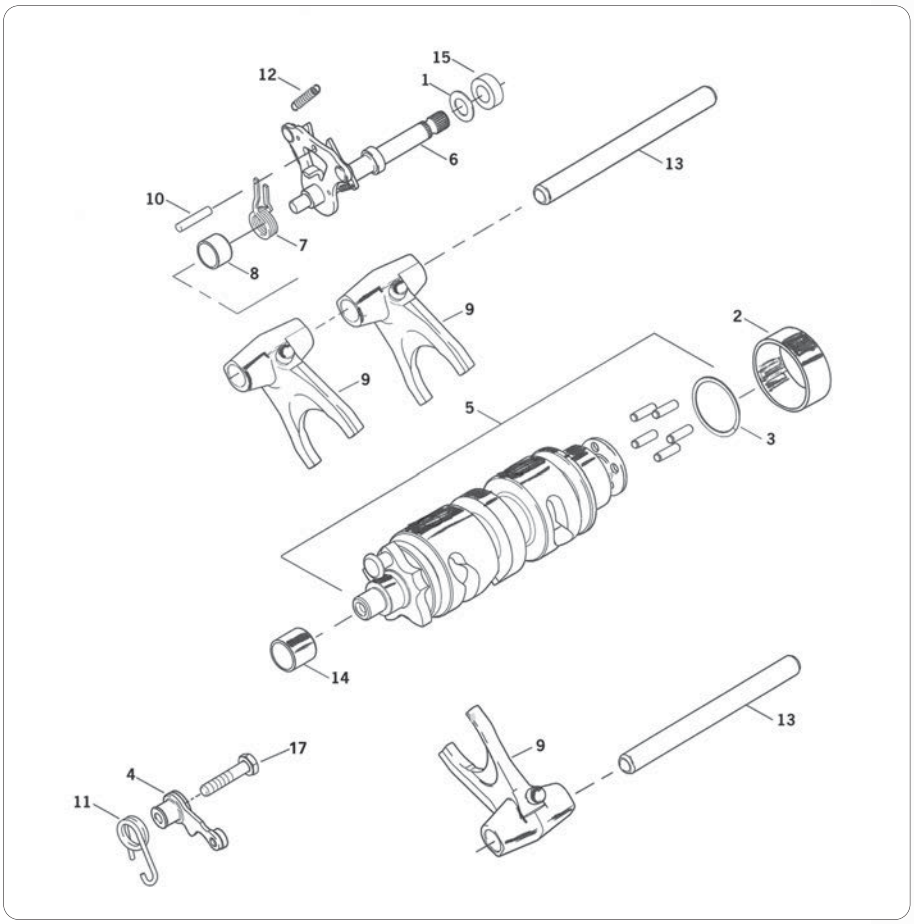

PIECES DE SELECTION POUR 2004 AU PRESENT SPORTSTER ET BUELL A AIR

	ZPN	Description	Qté.	OEM
1	**751005**	Rondelle joint, 2004-2005	1*	7019
2	**737014**	Bague	1*	9187
3	**751009**	Circlips, came de sélecteur	1	11360
4	**751010**	Bras de sélection, 2004-2005	1	33540-02A
4	**756254**	Bras de sélection, 2006-présent	1	33540-06
5	**750984**	Barillet de sélection	1	33634-02A
5	**756255**	Barillet de sélection, 2006-présent	1	33641-06
6	**751012**	Bras de sélection intérieur, 2004-2005	1	34014-02B
6	**756282**	Bras de sélection intérieur, 2006-présent	1	34014-06A
7	**751013**	Ressort de retour	1	34064-00C
8	**751014**	Bague	1*	34076-02A
9	**751015**	Fourchette, 2004-2005	3	34144-02
9	**756256**	Fourchette, 2006-présent	2	34157-06
9A	**756257**	Fourchette, 2006-présent	1	34162-06
10	**751016**	Pion de centrage	1	34163-02
11	**751017**	Ressort de détente	1	34483-02
11	**756258**	Ressort de détente, 2006-présent	1	34483-06
12	**751018**	Ressort de levier de sélection	1*	34491-02A
13	**751019**	Axe de fourchettes	2	34981-02A
14	**751020**	Bague	1	34982-02
15	**027657**	Joint spy d'axe de sélecteur	1	37101-84
16	**740440**	Joint de sélection, 2006-présent	1*	37107-06
17	**236071** NOUVEAU	Vis, 1/4-20x1 1/2" Grade 8	1	3997A

Les quantités marquées d'une * sont vendus par paquet de 5, 10 ou 25

GOUJON DU RESSORT DE KICK
Goujon du ressort de kick chromé pour tous les Big Twin à 4 vitesses depuis 1936 (OEM 33152-59).
292013 Goujon chromé pour le ressort de démarrage (OEM 33152-59)

DEFLECTEUR D'HUILE AVEC VIS POUR LES BIG TWIN
Pour Big Twin kick-start 1971-1984
290223 1941-1979 (OEM 33429-39)
290291 1980-1986 (OEM 33429-80)

CACHE DU RESSORT DU DEMARREUR AU KICK
Il se positionne au-dessus du ressort de kick des modèles FL de 1941-1969. Ce cache se vend avec vis de montage et il a une finition chromée (OEM 33150-59).
301190 Cache du ressort

GOUJONS DE CARTERS DE BOITE 4 A KICK BIG TWIN
Ce kit contient les 4 goujons longs (OEM 24818-52) et les 9 courts (OEM 33298-65) pour monter le carter de kick sur les Big Twin boite 4. Finiton parkerisée. Fabriqué aux USA par Colony.
740049 Pour boites de 1936-1984 Big Twin

KIT KICK ET PIECES DE RECHANGE POUR LES BIG-TWIN

Cet ensemble est conçu pour ajouter un kick à tous les Big Twin à 4 vitesses de 1936-1986. Il comprend carter renforcé chromé, des engrenages, des butées, des ressorts et tout le matériel nécessaire pour le montage. Le bras et la pédale ne sont pas incluses, afin de vous permettre de choisir les options qui vous plaisent.

292100 Kit complet de kick (OEM 33055-78A)
292103 Kit kick sans carter

Pièces de remplacement

A. 292070 Carter de kick, chromé (OEM 33277-36A)
A. 292010 Carter de kick, poli (OEM 33277-36A)
B. 290224 Plaque de renfort, 1936-1977 (OEM 33353-36)
B. 290298 Plaque de renfort, 1978-1984 (OEM 33353-78)
C. 290230 Vis du renfort (OEM 1864B)
290223 Déflecteur d'huile(OEM 33429-39)
E. 290227 Ressort du rocher de démarrage (OEM 33391-36)
F. 292017 Engrenage de démarrage de l'arbre principal (à 16 dents) (OEM 33430-50)
F. 292038 Engrenage de démarrage de l'arbre principal (à 14 dents) (OEM 33430-59)
G. 292007 Rochet de démarrage (OEM 33381-39)
H. 290225 Rondelle à ergot pour le rochet de démarrage, paq. de 10 (OEM 33396-39)
I. 292015 Ecrou pour le rochet de démarrage (OEM 7911)
J. 292011 Clavette du rochet de démarrage (paquet de 10) (OEM 33393-50)
K. 292003 Arbre de démarrage (OEM 33096-54B)
L. 292013 Goujon chromé pour le ressort de démarrage (OEM 33152-59)
M. 292016 Rondelle de butée pour l'arbre de démarrage (OEM 33080-36)
N. 292012 Engrenage pour l'arbre de démarrage (OEM 33350-36)
O. 292014 1937-1979, lot de 10 (OEM 33082-16)
P. 290231 Ecrou pour l'arbre de démarrage (OEM 7977)
Q. 291222 Ressort chromé pour l'arbre dedémarrage (OEM 33085-36)

CLIQUET ET ENGRENAGE DU DEMARREUR POUR LES DERNIERS SPORTSTER

Il remplace l'ensemble d'en-grenage sur les modèles Sportster à démarreur à kick 1971-79 (OEM3337971A, 33432-73, 8216 et 37753-76).

292050 Entraineur de démarreur

CARTER DE KICK RENFORCE POUR BIG TWIN

Ce carter coulé sous pression, à parois épaisses et d'une très grande résistance pour toutes les transmissions à 4 vitesses depuis 1936. De plus il est d'une finition chromée (OEM 33277-36A).

292077 Carter de Kick

BAGUES ET JOINT D'ARBRE DE KICK

Ce kit de bagues et de joint d'arbre de kick de haute qualité est fabriqué aux Etats-Unis par Precision Machining. Le kit comprend deux bagues et le joint. Disponible avec diamètre extérieur de (0,9355") et des douilles sur dimensionnées de 0,005". Conviendra à tous les Big Twin à 4 vitesses à démarrage à kick de 1937-1984 (OEM 33288-37).

234892 Standard
234894 Surdimensionné +.005

ENSEMBLE DE BAGUES POUR LE DEMARREUR AU PIED DES SPORTSTER

Pour tous les modèles à kick de 1954-1979. Vendent en paires (OEM 33099-52A).

292172 Ensemble de baques

KIT KICK RENFORCE POUR LES BIG TWIN

Comprend un carter chromé, une manivelle de démarrage chromée à pédale en caoutchouc noir, trous fraisés pour plus de solidité et tout le matériel nécessaire pour ajouter un kick à un moteur à 4 vitesses à démarrage électrique de 1936 jusqu'au présent. Ce jeu de pièces est indispensable lorsque vous vous servez d'un ensemble Big Bore/Stroker pour convertir votre Big Twin. **Note:** des modifications d'échappement peuvent être nécessaires.

290310 Kit kick renforce pour les Big Twin

BOULONS DE CARTER DE BOITE 4 BIG TWIN

Ce kit contient les 10 boulons borgnes "Acorn style" et dix rondelles frein pour le carter de boite côté droit des 1936-1984 des Big Twin boite 4. Toutes les pièces sont chromées à la perfection. Made in the USA par Colony.

740048 Kit de boulons acorn pour boite 4 Big Twin

BAGUE POUR L'ENGRENAGE DE DEMARRAGE DES BIG TWIN

Cette bague pour l'engrenage de démarrage de l'arbre principal pour tous les démarreurs au pied des Big Twin à 4 vitesses de 1950-1985 (OEM 33438-50).

231575 Baque pour l'engrenage

BAGUE DE L'ARBRE DEKICK

Pour tous les modèles FL, FLH et FX à 4 vitesses de 1941-1985. Le
jeu comprend deux bagues et un joint d'étanchéité d'huile (OEM 33288-37).

290315 Baque de l'arbre

RESSORT DE KICK POUR LES SPORTSTER ET LES 45"

291223 A finition chromée (OEM 33084-41).

KIT KICK PRO-MAX

Ces nouveaux kits kick ont un arbre de kick très costaud et sont pré-assemblés. Ils sont faciles à installer car ils suffit de remplacer le couvercle de commande d'embrayage et ils se montent directement sur la trappe de boite. Les carters sont usinés CNC en aluminium et ont une finition chromée. Les kits sont complets avec un bras de kick renforcé, ressort de rappel chromé, pédale de kick en caoutchouc ''old school'', visserie chromée, joint, mécanisme de débrayage et la jauge chromée. Disponible pour la plupart des boites 5 vitesses Twin Cam et Big Twin, ainsi que pour nos boites 6 TPD et Eco-Line 6 vitesses. Convient aussi pour beaucoup d'autres boites 6 vitesses.

Note 1: Le bras de kick peut interférer avec l'échappement arrière et/ou les marche-pieds sur certains modèles mais il existe des bras de kick déportés.

Note 2: Installation Sur les 1980-1986 Big Twin il faut changer le câble d'embrayage.

302233 Pour 1980-2006 5 Big Twin boite 5 et Twin Cam

302231 Pour boites 6 vitessses TPD et Eco-line

COUVERCLES DE BOITES 4 VITESSES S&S DE REPRODUCTION POUR BIG TWIN

Ces couvercles de reproduction de S&S/Flathead Power sont aussi proches de l'original que vous pouvez y arriver sans avoir à en voler un au musée de l'usine! Extérieurement authentique au détail le plus petit, cependant amélioré avec la nouvelle technologie à l'intérieur! Les imperfections de fonderie ont été méticuleusement reproduites pour conserver les capacités de fonderie de l'époque, mais c'est S&S qui en a choisi ces lignes. Ces couvercles sont coulés en aluminium 356-T6 et 100 % usinés CNC pour atteindre réaliser les normes de qualité connues de chez S&S. L'intérieur du couvercle est d'un tout-nouveau design. La matière supplémentaire a été rajoutée autour de l'axe de kick pour le renforcer. Une seule bague est utilisée pour un graissage complet. Un petit joint moderne est caché après assemblage. Plus de bagues serrées à cause du manque d'huile!

Caractéristiques et avantages

- Détails authentique dans la fonderie
- Les mises à jour et des améliorations qui éliminent les problèmes
- Utilise votre visserie d'origine et le bouchon de remplissage, joint inclus
- Passage d'axe de kick renforcé avec bague simple

Il y a trois couvercles différents disponibles.

- Le couvercle de G6 reproduit la forme externe pour 1940-1947. Le couvercle de G6 a un numéro frappé de même que l'original. Le code de date de G6 signifie juin 1946.
- Le couvercle de J7 reproduit authentiquement la forme externe pour 1948-1950. Ce couvercle J7 a un numéro dans la fonderie qui était authentique de 1948-1950. Le code de J7 signifie octobre 1947.
- Le couvercle 00 n'a aucun numéro ou le code de date. Il a été créé avec la demande du custom où l'authenticité n'est pas un désir et qu'une autre finition sera appliquée.

752133 Code date "G6", comme sur les 1940-1947 Big Twins
752132 Code date "J7", comme sur les 1948-1950 Big Twins
752134 Code date "00" pour tous les 1940-1950 Big Twins

ARBRES DE KICK FABRIQUES EN AMERIQUE POUR LES BIG TWIN

Ces arbres de kick sont fabriqués d'un acier de la qualité utilisée dans les avions et ils sont les plus solides disponibles sur le marché. Ils se vendent en une version de rechange d'une nouvelle conception extra longue et a 1" de plus long que les autres et qui permet de dégager les tuyaux des systèmes d'échappement. Les arbres se raccordent avec les modèles à 4 vitesses depuis 1936 (OEM 33096-54B).

235843 Arbre de rechange de série
235845 Arbre extra-long (1" de plus long)

KIT SIMULATEUR DE KICK CHROME

Ce kit kick custom simule un kick starter en vous donnant le look vintage du kick mais il engagera le démarreur quand vous kickerez par le biais d'un contacteur électrique. En conséquence ce kit kick vous donnera le look "Old School" et le feeling sans l'effort requis des vieux kits kick. Un autre énorme avantage est qu'il comprend aussi un embrayage hydraulique qui est bien plus aisé à manoeuvrer qu'un embrayage à câble. Ce kit est très facile à installer et reçoit un joli chromage. Il est usiné CNC en aluminium 6061-T6 et comprend un bras de kick et une pédale comme illustrés sur la photo. Un maitre cylindre d'embarayge hydraulique et une durite doivent être commandés séparément. certains modèles nécessitent l'achat séparé d'un bras de kick ZPN290312 ou ZPN290313 qui est nécessaire pour contourner le système d'échappement. Lorsque le carter stock d'embrayage est muni vis tête hexagonale vous aurez également besoin de nouvelles vis à tête Allen. Les kits sont pour les boites 5 et 6 vitesses aftermarket des Big Twin de 1986-2006 sauf 2006 au présent Dyna.

302194 Kit chromé de kick starter simulé avec embrayage hydraulique.
053137 Maitre-cylindre style stock optionnel
233332 Vis chromées Allen 1/4" x 2 1/4", les 10

KICK POUR BOITE 5

Ce kit de conversion kick est conçu pour les modèles boite 5 de 1987 au présent mais peut aussi être monté sur les boites 5 plus anciennes si le système de débrayage à trois billes et le carter sont utilisés. Le kit est complet comprend tous les accessoires pour un montage sur les modèles de 1987-1989. Pour les modèles de 1980-1986 et 1990-2006 des pièces doivent être commandées en plus. Le temps nécessaire peut être de 2-3 heures pour le montage minimum.

Note 1: Sur certains modèles les échappements devront être modifiés.
Note 2: Sur les modèles de 1990-2006 la vis de réglage OEM 37357-84 doit être utilisée (ZPN233495 ou OEM 37357-84)
Note 3: sur les modèles 1999 à 2006 il faut des roulements et circlips avant 1999.

235002 Kit Kickstart complet, comprends toutes les pièces nécessaires de 1987-1989

Pièces optionnelles requises pour les modèles de 1980-1986 boite 5

144121 Kit de débrayage de 1987 au présent
323010 Jauge d'huile dernière version (OEM 37075-87)
302092 Carter de débrayage (OEM 37105-87A)

Pièces optionnelles requises pour les modèles de 1990-2006

233495 Vis de réglage (OEM 37357-84)
233446 Embout de tige d'embrayage droite (OEM 37089-84)

Pièces optionnelles pour modèles 1999 à 2006

700998 Roulements de trappe de boite. Vendus pièce, il en fait 2 (OEM 8998)
233048 Circlips, paq. 10 (OEM 11020)

Pièces de remplacement

290326 Joint extérieur seul
740401 Joint intérieur seul, les 10 (OEM 35652-79A)
292091 Kit sans les pièces internes, comprend carter, trappe de boite, extension d'arbre de boite et tige d'embrayage

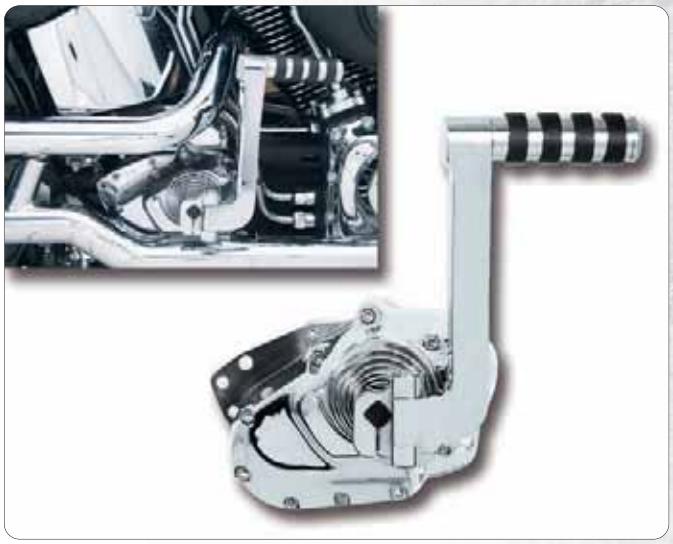

KITS KICK MÜLLER

Ces kits kick Müller sont originaires de Bavière. Contrairement aux autres kits du marché ils n'utilisent aucun composants internes des big twins boite 4, ils ont des pignons et arbres en tièrement repensés. L'axe de kick est pratiquement deux fois plus gros que celui d'un boite 4 et les pignons ont subit un traitement du métal. En plus des pièces internes Müller a aussi reconçu le couvercle extérieur pour un meilleur look. Ces kits vont sur tous les 1987-2006 Big Twin boite 5 et Twin Cam avec commandes avancées. Ces kits existent en poli ou chromé. Le levier n'est pas fourni et doit être commandé séparément. Le levier Müller est une version qui supportera toutes versions de moteurs hautes Performances, Haute Compression et les pilotes de plus de 115 kilos. Pour les Dyna il faut fiare une modification du tube d'équilibrage. L'installation sur les modèles 1986 et avant requiert l'utilisation d'un câble d'embrayage de 1987 au présent. Toutes les autres pièces requises pour l'installation, comme les joints, visserie et butée d'embrayage sont compris dans le kit.

Note: La garantie sur l'arbre de kick est annulée en cas d'utilisation d'un autre levier que celui de Müller.
•Pour les Evolution il faut un allumage électronique qui comprenfd la fonction démarrage au kick comme le Dyna 2000i ou Crane Hi-4
•Pour les Twin Cam il faut kicker immédiatement après la mise du contact car une protection coupe l'allumage après environ 10 secondes.

741570 Pour boite 5 Big Twin jusqu'à 1998, poli
741571 Pour boite 5 Big Twin jusqu'à 1998, chromé
741572 Pour boite 5 Big Twin Evolution 1999, poli
741573 Pour boite 5 Big Twin Evolution 1999, chromé
741574 Pour 1999-2006 Twin Cam, sauf 2006 Dyna, poli
741575 Pour 1999-2006 au présent Twin Cam, sauf 2006 Dyna, chromé
744329 Joint de trappe de boite de remplacement
741576 Levier Müller chromé hyper renforcé

CLIQUET ET ENGRENAGE DU DEMARREUR POUR LES PREMIERS SPORTSTER

Cet ensemble est conçu pour les modèles XL,XLH et XLHC de 1957-1970. L'ensemble contient un cliquet du démarreur, un engrenage de démarrage, une bague d'espacement, des rivets et une entretoise (OEM3337957, 3343273, 8215 et 37754-74). L'ensemble: (OEM3340074).

292040 Clique et engrenage

BRAS "DROIT" DE KICK POUR LES MODELES FL

C'est un bras de kick, droit, chromé et du style antérieur qui se positionne très près du châssis et qui était monté comme équipement de série sur les modèles FL de 1954-1969 et les modèles FX de 1971-1972. Il fonctionne sans problèmes avec les systèmes d'échappement de série (OEM 33068-54).

292037 Bras de Kick

BRAS CHROME DE KICK "MAGNUM"

Ce bras de kick de grande solidité a 1" de plus long que les bras de série et il est fabriqué d'acier forgé hautement poli et chromé. La longueur supplémentaire lui accorde davantage de solidité au démarrage.

290294 Bras chrome de kick

MANIVELLE DE KICK

Pour les 1977-1984 FX, FXE, FXEF et 1977-1980 FXS et FXB. Il comprend un bras chromé articulé qui dégage le système d'échappement de série et il peut aussi fonctionner avec la plupart des systèmes d'échappement aftermarket. Existe en origine ou caoutchouc ovale.

290313 Manivelle de Kick, caoutchouc rond (OEM 33057-77)

290312 NOUVEAU! Manivelle de Kick, caoutchouc ovale

358032 Caoutchouc rond de pédale de Kick (OEM 33189-63)

BRAS DE KICK CHROME

Ce bras de kick chromé et estampé pour tous les modèles Big Twin et Sportster de 1936 jusqu'au présent (OEM 33057-72).

292020 Bras de kick chrome

BRAS DE KICK RENFORCÉ

Ce bras "renforcé" de kick de grande puissance est fabriqué d'acier forgé bien chromé. Il est conçu pour usage avec des moteurs de grande puissance et pour les modèles Big Twin et Sportster.

292102 Bras de kick

ARBRE ET RONDELLES DE KICK POUR LES SPORTSTER

Ce sont l'arbre et des pièces de rechange pour les modèles Sportster de 1957-1976.

292002 Arbre du démarreur (OEM 33094-57A)

290228 Rondelle d'arrêt pour l'écrou de l'engrenage de démarrage (paquet de 10) (OEM 33362-52)

290229 Rondelle de calage (OEM 33110-54)

231799 Cales de l'arbre du démarreur au pied, 0,007", (paq.10) (OEM 6802)

PEDALE DE KICK VIEUX STYLE

Pédale en caoutchouc, pour tous les modèles de 1936-1977 et se vend avec la bague et la bride de ressort (OEM 33175-16A).

358004 Pédale en caoutchouc

358017 Caoutchouc de rechange pour la pédale de kick

PEDALE DE KICK A BOUT CHROME

Cette pédale est pour tous les bras de kick du style d'avant 1977, elle est d'une finition chromée, d'une construction forgée en une pièce et au caoutchouc noir.

362062 Pedale de kick

PEDALE DE KICK DU STYLE BICYCLETTE

Cette pédale du style classique pour les kicks de tous les modèles d'avant 1977, elle est plus large et plus facile à opérer (OEM 33175-16).

358033 Pédale du style classique

PEDALE DE KICK STYLE VELO

Pédale de kick style vélo avec un axe en acier robuste pour des années de fonctionnement sans problème. Les pédales sont faites en laiton et disponibles avec une finition chromée ou polie. Les deux versions sont livrées complètes avec clips ressort et bague bronze.

361603 Pédale de kick en bronze poli
361602 Pédale de kick en bronze chromé

PEDALE DE KICK A ANNEAU TORIQUE

Cette pédale de kick chromée est fabriquée d'acier solide et pour les bras de démarreur d'avant 1977, ainsi qu'avec les goujons pour passagers des FX et des FL.

362023 Pédale de kick
022343 Petits O-rings pour sélecteur et pédale de kick

PEDALES DE KICK CRIME SCENE CHOPPERS

Si vous recherchez quelque chose de différent pour une pédale de kick celle de Crime Scene Choppers' Nor-Star est vraiment superbe. Usiné CNC dans un bloc de laiton c'est une oeuvre d'art. Les deux côté sont crênelés vous n'aurez pas de chance d'avoir votre pied qui glisse. Ces pédales sont en Laiton et livrées complètes avec son axe. La pédale mesure approximatevement 4" (10cm) de large, 1" (2.5cm) de profondeur et 2" (5cm) de haut.

743343 Pédale de kick Nor-Star, laiton

PEDALE DE KICK "THE FACTORY"

Coulée à la main en laiton ou aluminium par "The Factory" en utilisant des méthodes de fonte traditionnelle, ces pédales de kick sont un excellent accessoire pour les modèles équipés de kick. Combinez cette pédale de kick avec d'autres accessoires "The Factory" qui sont ailleurs dans ce catalogue pour souligner le look vintage de votre moto. Pédales disponibles avec ou sans le logo "The Factory".

735458 Laiton
735485 NOUVEAU Aluminium
735459 Laiton avec logo "The Factory"
735486 NOUVEAU Aluminium avec logo "The Factory"

PEDALE DE KICK "FUCK"

Coulée à la main en laiton ou en aluminium par "The Factory" en utilisant des méthodes de moulage traditionnelles. "Fuck" est un mot couramment utilisé lorsque la moto ne démarre pas au kick, mais au moins cette pédale exprimera vos pensées en lettres. Convient à tous les bras de kick de 1936-1977.

735524 Bronze
735525 Aluminium

PEDALE DE KICK STYLE "ISO"

Cette pédale de kick du style "ISO" est très bien assortie avec nos repose-pieds et sélecteurs du style "ISO". La pédale est fabriquée d'un acier solide de haute tenue et elle va très bien avec les motos modernes. Elle est fabriquée en deux versions, dont la première est de faible diamètre et à montage solide alors que la deuxième version extra-solide est thermiquement traitée et d'un large diamètre et elle est capable de tourner sur le point de montage. Toutes les deux versions de pédales sont d'une belle finition chromée et se raccordent avec tous les bras de kick du style d'avant 1977.

361092 Pédale de kick solide à faible diamètre
361106 Pédale de kick tournant à large diamètre

PEDALE PLATE DE KICK A ANNEAU TORIQUE

Cette pédale chromée de kick est pour modèles d'avant 1977 (OEM 33175-16A).

362022 Pédale de kick
022341 Ensemble toriques de rechange

PEDALE DE KICKSTART STREAMLINER

Ces pédale de kickstart Streamliner s'allient parfaitement avec nos autres accessoires Streamliner. Vendues en détail.

358046 Pédale de kick de longueur de série

PEDALE DE KICK "STREAMLINER"

Cette jolie pédale de kick va augmenter l'élégance de votre moto. Elle fait partie de notre ligne de repose-pieds, de poignées et de goujons du sélecteur de vitesses "Streamliner". Pour les bras de kick de tous les modèles d'avant 1977.

361091 Pedale de kick Streamliner

INDEX 09

PIÈCES DE BOITE DE VITESSE 45CI	09-050
PIÈCES DE BOITE 4 BIG-TWIN	09-052
PIÈCES DE BOITE DE VITESSE 45CI	09-054
PIÈCES DE BOITE 4 BIG-TWIN	09-055
PIÈCES DE BOITE 5 BIG-TWIN	09-057
PIÈCES DE BOITE 4 SPORTSTER	09-058

JUSTE A TEMPS POUR VOUS LES MONTRER!
Ces pièces ont été annoncées trop tard pour être dans ce catalogue, mais vous les verrez certainement bientôt dans nos news et dans le catalogue en ligne à **http://catalog.zodiac.nl**.

COUVERCLE D'EMBRAYAGE SUPÉRIEUR DE BOITE PM DRIVE LINE
Boite 6, pour 2007 au présent Softail et Touring, 2006 au présent Dyna
756876 Contrast Cut
756877 Platinum Cut
756878 Chromé
756879 Black OPS

Boite 5, pour 2000 à 2006 Softail et 2001 à 2006 Touring
756880 Contrast Cut
756881 Platinum Cut
756882 Chromé
756883 Black OPS

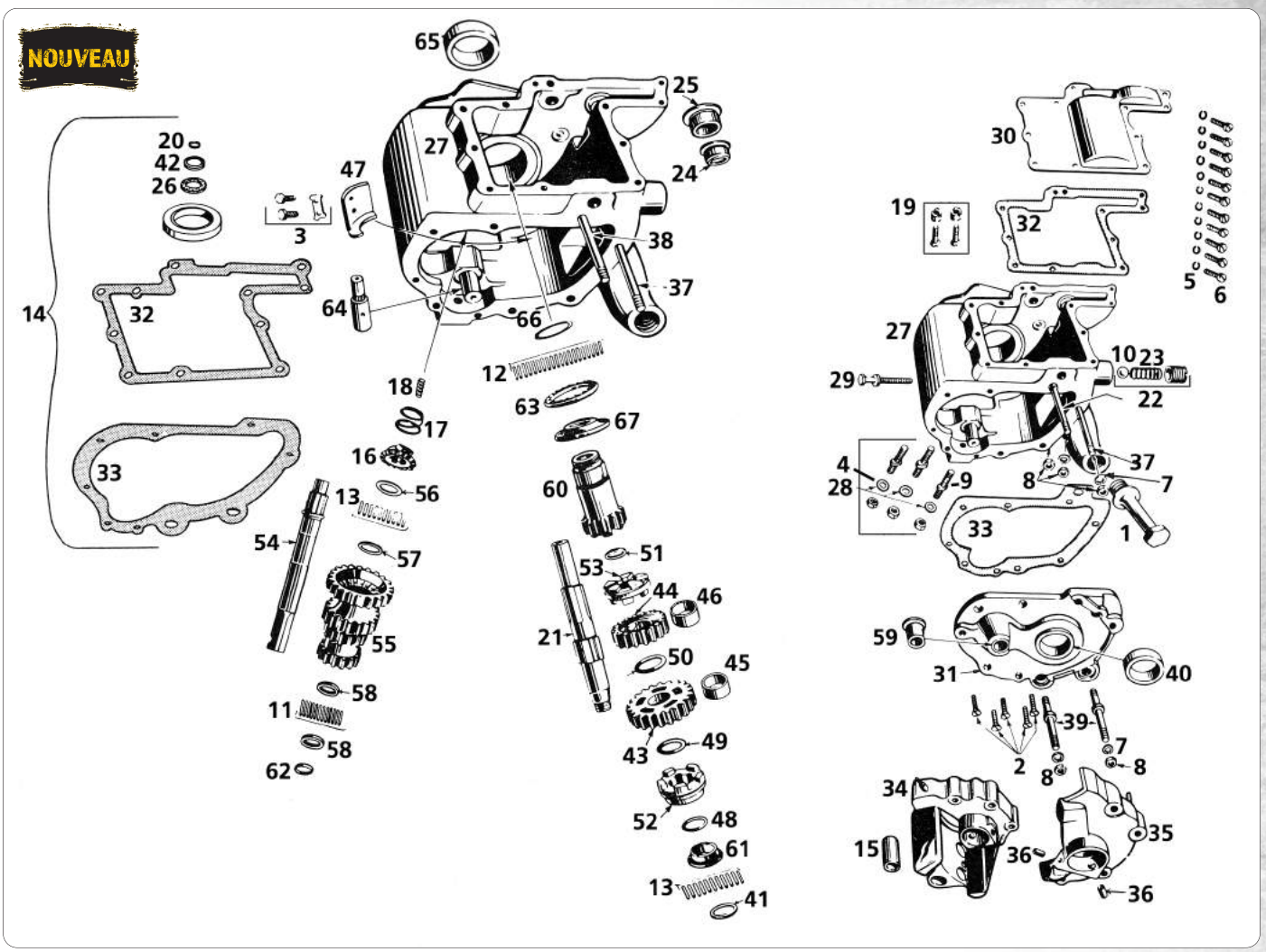

PIECES DE BOITE POUR 45CI TWINS
Pour boites de 1932 à 1974 sauf indications contraires.

-		Kit montage de boite pour tous les 1929 à 1974 45CI Solo & Servicar (Position. 4, 9 & 29)	
	235253	Chromé, Colony	
	235254	Cadmié, Colony	
	235255	Parkerisé, Colony	
1		**Oil filler plug**	703
	235146	Chromé, Colony	
	235147	Cadmié, Colony	
	235148	Parkerisé, Colony	
2		**Vis de caches latéraux, les 5**	2278
	235249	Chromé, Colony	
	235250	Cadmié, Colony	
	235251	Parkerisé, Colony	
3	**235252**	Vis de support avec rondelle frein, Colony	3754 & 35335-33
4	**743954**	Rondelle ressort 7/16", Zodiac, les 50	6490
5	-	Rondelle de #10	7025
6		**Kit Vis de caches latéraux et supérieur (position. 2, 5 & 6)**	1206, 2278 & 7025
	235246	Chromé, Colony	
	235247	Cadmié, Colony	
	235248	Parkerisé, Colony	
7	**743952**	5/16" rondelle ressort, Zodiac, les 50	7040
8	**743985**	5/16-24 UNF écrou, Zodiac, les 50	7752
9	**745978**	Vis de goujon du bas, Samwel, les 3	7863
10	**234684**	Roulement 1/2", Eastern, les 25	8872
11		**Jeu de 24 rouleaux**	
	234675	Taille standard, Eastern	9075
	234676	+.0004", Eastern	9076
	234677	+,0008", Eastern	9077
12		**Jeu de 88 rouleaux de boite (44 requis par moto)**	
	234638	Taille standard, Eastern	9084
	234639	+.0004", Eastern	9085
	234640	+.0008", Eastern	9086
	234641	+.001", Eastern	
13		**Jeu de 40 rouleaux d'arbre primaire et secondaire:**	
	234672	Taille standard, Eastern	9090
	234673	+.0004", Eastern	9091
	234674	+.0008", Eastern	9092
14		**Kit joint et joint spy**	33030-41
	231060	Véritable James Gaskets	
	700261	Athena	
15	**234685**	Bague d'arbre de démarreur, Eastern	33101-32
16	**234686**	Roue libre de démarreur, Eastern	33380-32
17	**234687**	Ressort de sélceteur, Eastern, Les 10	33390-26
18	**234688**	Ressort d'axe de démarreur, Eastern, Les 10	33455-26
19	**235149**	Jeu de vis et écrou, Colony	33456-26 + 33458-41
20	**234689**	Spy, arbre de sélecteur, Eastern, Les 10	34036-36
21	**234857**	Arbre primaire, transmission, Eastern	35043-41

22	**235259**	Bouchon, ressort (23) et bille (10) de barillet, Colony 34053-36 + 34057-36 + 8872	
23	**234697**	Ressort, arbre secondaire, Eastern, Les 10	34057-36
24	**234787**	Bague d'arbre de sélecteur, petite, Eastern	34427-38
25	**234838**	Bague d'arbre de sélecteur, large, Eastern	34432-38
26	**234856**	Joint d'arbre, Import, Les 10	34459-26
27	**235260**	Carter de boite, Samwel	34702-41
28	**235264**	Kit goujons, Colony	34725-26
29		**Vis de réglage**	34736-27
	235256	Chromé, Colony	
	235257	Cadmié, Colony	
	235258	Parkerisé, Colony	
30	**235261**	Couvercle supérieur, noir, Samwel	34813-41
30	**235262**	Couvercle supérieur, Chromé, Samwel	34813-41
31	**235263**	Carter latéral avec bague, Samwel	34821-41
32	**700280**	Joint de couvercle supérieur, Athena, Les 10	34825-41
33	**700281**	Joint de carter latéral, Athena, Les 10	34826-41
34	**235266**	Cache pignon, 1941-1954 Servicar, 1941-1943 Solo & 1942 WLA, Samwel	34871-41
35	**235268**	Cache pignon, 1944-up Solo, Samwel	34873-44
36	**235269**	Bague de cache pignon, 1941-1943 Solo & 1942 WLA, Samwel	34885-41
36	**235271**	Bague de cache pignon, 1944-1952 Solo, Samwel	34885-44
37	**235270**	Goujon de cache pignon, Samwel	34890-33
38	**236896**	Goujon de cache pignon, Samwel	34891-33
39	**236899**	Goujon épaulé, gauche ou droit, Samwel	34892-33
40		**Bague externe de roulement**	35102-33
	234858	Taille standard, Eastern	
	234859	+.002", Eastern	
	235098	+.005", Eastern	
	235099	+.010", Eastern	
41	**235102**	Rondelle d'arbre primaire, Eastern, les 5	35110-33
-	-	Circlips de pignon d'arbre primaire	35219-41
42	-	Joint de pignon d'arbre primaire	35221-36
43	**236900**	Pignon 1 ère arbre primaire, Samwel	35275-41
-	-	Pignon de marche arrière	35284-41
44	**235103**	Pignon de 2 ème, Eastern	35294-41
45	**235104**	Low gear bushing, Eastern	35316-41
46	**235105**	Bague de pignon de 1 ère arbre primaire, Eastern	35320-41
-	**235106**	Bague de pignon de marche arrière, Eastern	35326-33
47	**235265**	Patte de pignon de deuxième, Samwel	35333-41
48	**235108**	Rondelle de pignon de première ou marche arrière, Eastern, les 5	35340-33
49	**235109**	Rondelle de pignon de première, Eastern, les 5	35341-41
50		**Jeu de rondelle de pignon de première et deuxième**	35344-41
	235110	.040", Eastern, les 5	35347-41
	235111	.045", Eastern, les 5	35347-41
	235112	.050", Eastern, les 5	35349-41
	235113	.055", Eastern, les 5	35350-41
	235114	.060", Eastern, les 5	35351-41
	235115	.065", Eastern, les 5	35352-41
	235116	.070", Eastern, les 5	35353-41
	235117	.075", Eastern, les 5	35354-41
51		**Rondelles d'arbre primaire**	35380-41
	235118	.075", Eastern, les 5	35384-41
	235119	.083", Eastern, les 5	35385-41
	235120	.088", Eastern, les 5	35386-41
	235121	.093", Eastern, les 5	35387-41
	235122	.098", Eastern, les 5	35388-41
	235123	.103", Eastern, les 5	35389-41
	235127	.108", Eastern, les 5	35390-41
	235128	.113", Eastern, les 5	35391-41
52	**235129**	Baladeur de première, Eastern	35441-41
53	**235130**	Baladeur de 2 ème et 3 ème, Eastern	35445-41
54	**235131**	Arbre secondaire et de kick, Eastern	35613-41C
55	**235132**	Pignon d'arbre secondaire, Eastern	35709-41
56	**235133**	Rondelle de roulement interne, Eastern, les 5	35910-33
57	**235134**	Rondelle de roulement externe, Eastern, les 5	35911-33
58	**235135**	Rondelle de rouelement d'arbre secondaire, Eastern, les 5	35913-39
59	**235136**	Bague d'arbre secondaire, Eastern	36042-41
60	**235138**	Pignon baladeur, Eastern	37450-41
61	**235107**	Entretoise, remplace le pignon de marche arrière, Eastern	35332-33
	235139	Bague de pignon baladeur, Eastern	37458-41
62	**700282**	Joint, arbre de came, Athena, Les 10	34831-39
63	**235141**	Roulement d'arbre primaire, Eastern	37467-41
64	**236901**	Arbre de pignon, Samwel	36159-41
65	**235140**	Bague de roulement gauche, Taille standard, Eastern	37474-41
	236950	Bague de roulement gauche, Taille standard, Samwel	37474-41
	235145	+.005", Eastern	
66	**235143**	Rondelle de rouleau de pignon baladeur, Eastern, les 5	37480-41
66	**235144**	Rondelle de roulement, Eastern, les 5	37482-41
67	**236902**	Rondelle de bague de roulement, Samwel	37477-41

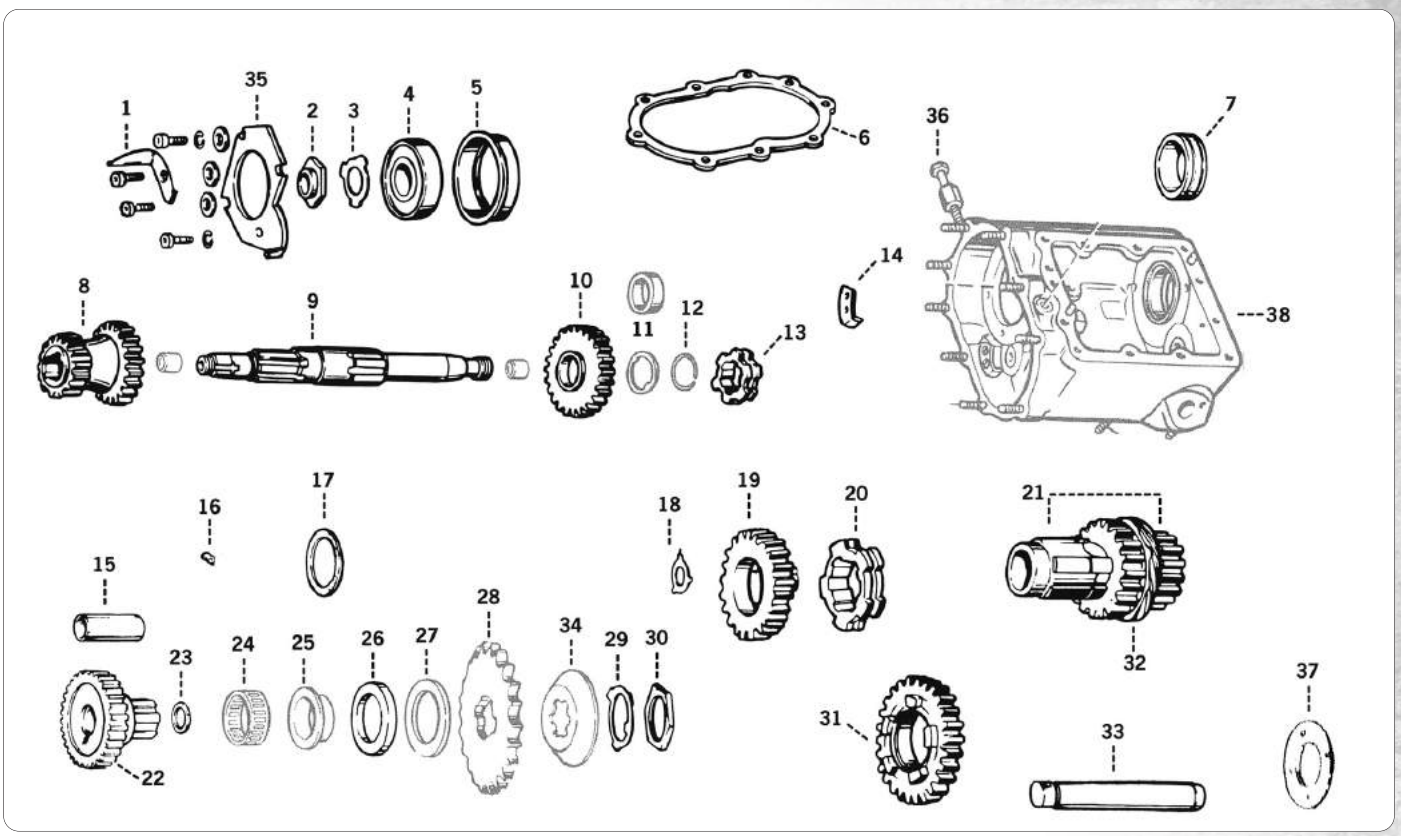

PIECES DE TRANSMISSION DE BIG TWIN A 4 VITESSES

Les pièces de transmission de Zodiac durent plus longtemps, les passages sont plus rapide et tout fonctionne mieux.
Toutes les pièces sont faites en alliage d'acier et sont plus résistantes que celles de série.
Usinées avec perfection selon les spécifications OEM.

Zodiac transmission parts last longer, shift faster and just plain run better.
All parts are made from alloy steel, stronger than stock.
Machined to perfection within OEM specifications for a perfect fit and long wear.

1. Deflecteur d'huile
290223 1941-1979 (OEM 2149-39 & 33429-39)
290291 1980-1984 (OEM 33429-80)

2. Ecrou De L'arbre Principal
231576 1937-1986 (OEM 2281-36A & 35046-36)

3. Rondelle Frein De L'arbre Principal
292075 1940-1986, lot de 10 (OEM 2281-40A & 35050-40)

4. Roulement De L'arbre Principal
231420 1937-1986 (OEM 2280-36 & 9020)

5. Logement De Roulement A Billes
231769 1937 au début de 1979 (OEM 2161-36 & 35100-36)
231770 Pour fin de 1979-1986 (OEM 35100-79)

6. Joint De Carter
290232 1936-1986 (OEM 2132-36 & 33295-36)

7. Bague De Roulement D'arbre Principal
231579 Standard (OEM 2284-37 & 35125-37)
235892 Surdimensionné +.002"
231580 Surdimensionné +.005"

8. Pignon De Premiere Et De Deuxieme De L'arbre Principal
231581 NOUVEAU! FL 1959-1984, 15x20 dents (OEM 35282-59)
231582 FX 1974-1979, 17x20 dents (OEM 35282-74T)

9. Arbre Principal
231584 1937-1964 (OEM 35040-50T)
231585 1965-1969 (OEM 35039-65T)
231586 1970-1984 (OEM 35039-70A & 35039-80T)

10. Pignon De Troisième Et De Deuxieme De L'arbre Principal
231587 24 dents, pour 1959-1986 (OEM 35306-59)

11. Rondelles De Pignon De Deuxieme Et Troisieme
Vendu en paquet de 5.
231771 Standard (OEM 2297-36A & 35365-36)
233471 Surdimensionné +.005"
233472 Surdimensionné +.010"
233473 Surdimensionné +.015"

12. Bague De Retenue Pignon De Troisieme
231540 1941-1986, lot de 10 (OEM 2297-36B & 35337-36)

13. Crabot D'arbre Primaire
292021 1938-1986 (OEM 2297-36B & 35440-38T)

14. Plaque De Kick
290224 1936-1977 (OEM 2145-36 & 33353-36)
290298 1978-1984 (OEM 33353-78)

15. Douille De Pignon Entraineur
231421 Pour 1965-1986 (OEM 35094-65)
721534 USA, par Jims

16. Clavette Entretoise D'engrenage D'attaque
231588 1938-1977, lot de 10 (OEM 2339-38 & 35175-38)
742451 1938-1977, James Gaskets, lot de 5

17. Rondelle D'arbre Principal En Liege
700312 1937-1977 (OEM 2163-36B & 35231-36) lot de 10

18. Rondelle De Frein D'ecrou D'arbre Secondaire
292014 1937-1979, lot de 10 (OEM 2080-16 & 33082-16)

19. Pignon De 4eme De L'arbre Secondaire
234579 NOUVEAU FL 1936-1984 (OEM 2304-36 & 35765-36)
231536 FX 1974-1986 (OEM 35717-74)

20. Crabot D'arbre Secondaire
292022 1940-1986 (OEM 2298-36B & 35665-36A)

21. Engrenage D'arbre Secondaire, 15 x 17 dents
231590 1969 au début 1976, style de rouleau mobile (OEM 35700-69)
231591 Fin 1976-1983, style de rouleau à cage (OEM 35699-76)

22. Pignon Entraineur, 26 dents
231530 1938 au début 1977, style de rouleau mobile (OEM 35065-65B)
231531 Fin 1977-1984, Style de rouleau à cage (OEM 35067-77A)

23. Joint D'huile De Pignon Entraineur
022361 1966 au début 1981 (OEM 12022)
740391 Fin 1981-1986, Ajmes, lot de 5 (OEM12013A)

24. Aiguille roulement arbre principal
234638 Rouleaux, standard, lot de 88, 1937 au début de 1977 (OEM 2289-36 & 9084)
234639 Rouleaux, +.0004", lot de 88, 1937 au début de 1977 (OEM 2289-36F & 9085)
234640 Rouleaux, +.0008", lot de 88, 1937 au début de 1977 (OEM 2289-36KA & 9086)
234641 Rouleaux, +.001", lot de 88, 1937 au début de 1977 (OEM 9087)
231456 Style de rouleau à cage, fin 1977-1981 (OEM 8905)
231457 Style de rouleau à cage, 1982-1986 (OEM 8906)

25. Entretoise De L'arbre Principal
210060 Pour 1937 au début de 1977 (OEM 2339-37 & 35171-37)
231527 Fin 1977-1979 (OEM 35070-77)
231528 1980-1981 (OEM 35070-80)
231529 1982-1985 (OEM 35079-82A & 35079-84)
231767 Pour modèles à entraînement par courroie de 1982-1986 (OEM 35070-82A &35070-84)

26. Joint D'huile De L'arbre Principal
022348 1937 au début 1979 (OEM 35230-39)
022328 Fin 1979-1981 (OEM 37741-67)
231180 1982-1986 (OEM 37741-82)

27. Rondelles D'entretoise De L'arbre Principal
231768 1980-1986, lot de 5 (OEM 35079-80)

28. Pignon de sortie de boite
***** Voir la section couronnes

29. Rondelle Frein
292026 1937-1984, lot de 10 (OEM 2337-36 & 35216-36)
742452 1937-1984, James Gaskets, lots de 5

30. Ecrou De Pignon De Sortie De Boite 1936-1986 (OEM 2335-36 & 35211-36)
346009 Zodiac
231495 USA, par Bender

31. Pignon de Deuxieme de L'arbre Secondaire
231537 21 dents 1936-1979 (OEM 23031-36 & 35751-36)
234580 NOUVEAU 1979-1986 (OEM 35751-79)

32. Pignon Entraineur De Tachymetre
231595 7 dents, pour FL 1969- 1980, FX 1971-1972, FXWG 1980-1983 (OEM 35635-69)

33. Arbre Secondaire
234723 1941 au début 1976 (OEM 35614-65)
231593 Fin 1976-1979 (OEM 35614-76)
234725 1980-1985 (OEM 35614-80)

34. Deflecteur D'huile de Pignon
231871 1937-1977 (OEM35159-39)

35. Plaque De Retention de Roulement
231873 1937-1979 (OEM 2162-36A & 35111-36)
231874 1980-1984 (OEM 35111-80)

36. Vis D'ajustage
231870 1937-1964 (OEM 2328-36 & 34735-36)

37. Bouchon D'arbre Secondaire
231872 1936-1964 (OEM 2307-36E & 36027-36)

38. Carter de boite
744128 1936-1964
720186 1965 au début 1977 (OEM 34701-65A)

NOUVEAU

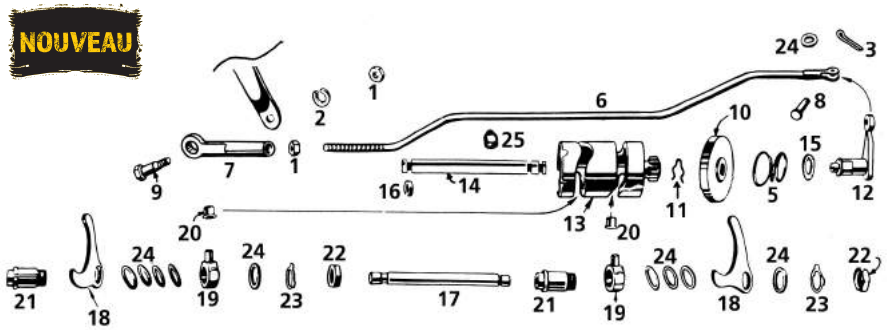

PIÈCES DE LEVIER DE VITESSES POUR MODÈLES 45CI

Pos.	ZPN		OEM
1	**743985**	Ecrou, 5/16"-24, 50-pack	7752
2	**743952**	rondelle, 5/16", 50-pack	7040
3	-	Pion 1/16"x 1/2"	510
4	-	rondelle	6220
5	**234687**	ressort, pignon d'arbre sélecteur, Import, les 10	33390-26
6	-	Tige, pignon de sélection, 1938-1940	2212-38
6	-	Tige, pignon de sélection 1941-1946	33859-41
	236904	cadmié, Samwel	
	236905	chromé, Samwel	
	236906	Parkerisé, Samwel	
7	**114022**	pignon de sélection embout, 1936-up, chromé, Zodiac	33870-51
8	**236903**	Kit tige sélection (Position 3, 4 & 8) Colony	33874-41
9	-	Kit vis tige sélection (Position 1, 2, 9 & avec rondelle)	33879-36
	236907	cadmié, Colony	
	236908	chromé, Colony	
	236912	Parkerisé, Colony	
10	-	pignon de sélection, 1938-1940	2241-38
10	**236913**	Pignon sélecteur, 1941-ap, Samwel	33961-41
11	**236914**	ressort, pignon de sélecteur, Samwel	33964-38
12	**236915**	Arbre de levier de pignon de sélection, WLA & WLC, Samwel	34449-40
13	-	came, sélection, 1940	34012-40
13	**236916**	came, sélection, Samwel	34012-41
14	-	Arbre, fourchette de sélection, 1938-1940	2244-38
14	**236917**	Arbre, fourchette de sélection, 1941-up, Samwel	34031-41
15	**234856**	Spy, arbre de sélection, Import, les 10	34459-26
16	**700274**	Spy, arbre de sélection, Athena, les 10	34036-36
16	**234689**	Spy, arbre de sélection, Import, les 10	34036-36
17	**236918**	Arbre, fourchette de sélection, Samwel	34140-41
18	**236919**	fourchette de sélection, 2 ème et 3 ème, 1933-1940, Samwel	2246-33
18	**236920**	fourchette de sélection, 1 ère et marche arrière, 1933-1940, Samwel	2247-33
18	**236921**	fourchette de sélection, 1941-ap, Samwel	34161-41
19	**233454**	Doigt de sélection, Bender	34165-36
20	**231774**	Roulement de doigt de sélection, Bender	34168-39
21	**233453**	Bague, fourchette de sélection, 1940 WLA, Bender	34175-36
21	**236922**	Bague, fourchette de sélection, 1941-ap WLA, WLC, Samwel	34176-41
22	**233452**	Ecrou, bague, Bender	34179-33
23	**290262**	Rondelle frein de blocage, Zodiac, les 10	34180-33
24	**236397**	Entretoise, 5/64" d'épaisseur, Import, les 10	6754
24	**231761**	Entretoise, .014" d'épaisseur, Import, les 10	6752
24	**231760**	Entretoise,.007" d'épaisseur, Import, les 10	6750
25	**236925**	Vis, came de sélecteur	34051-38

NOUVEAU

KITS DE BOITE SAMWEL'S POUR MODELES 45CI

Ensemble complet de pignons pour convertir une boite 3 vitesses de 1941 à 1973 en une souple et fiable à 4 vitesses. Disponible en kit de conversion qui réutilise un certain nombre de pièces ou un kit de construction qui comprend toutes les pièces internes. Convient aux boites d'origine avec des modifications mineures pour passer la nouvelle première vitesse. Pignons forgés pour plus de solidité et est livré avec un couvercle latéral de transmission spécial qui donne la place pour les 4 vitesses et un look très proche de l'origine. Qualité européenne pour votre bon vieux sept cinquante.

745844 Kit conversion boite 4
745845 Kit construction boite 4

Samwel SUPPLIES
MOTORCYCLEPARTS SADDLES & SADDLEBAGS

NOUVEAU

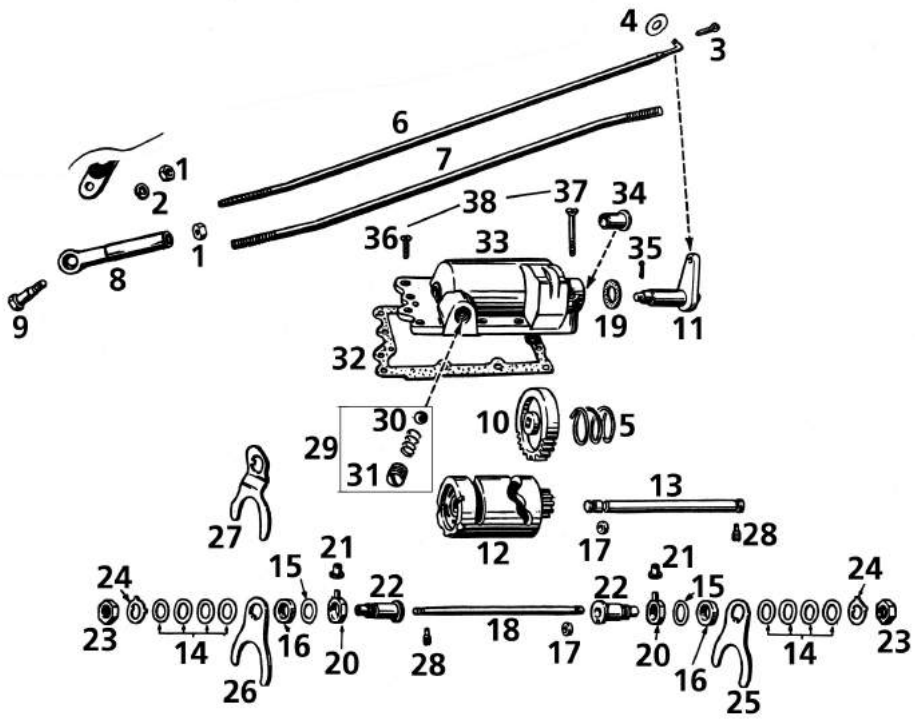

PIECES DE SELECTION BIG TWIN VITESSES A MAIN

1	**743985**	Dado, 5/16"-24, pacco da 50	7752
1	**743985**	Ecrou, 5/16"-24, les 50	7752
2	**743952**	rondelle, 5/16", les 50	7040
3	-	Pion 1/16"x 1/2"	510
4	-	rondelle, 1/4" x 7/16" x 1/32"	6220
5	**234687**	ressort, gear shifter shaft, Import, les 10	33390-26
6	-	Tige, pignon de sélection, 1936-1950	33857-36
7	-	Tige, pignon de sélection 1951-ap	33857-51
8	**114022**	Embout de tige de pignon de sélection, 1936-ap, chromé, Zodiac	33870-51
9		**Kit vis de tige (Position. 1, 2, 9 & et rondelle additionelle)**	33879-36
	236907	Cadmié, Colony	
	236908	Chromé, Colony	
	236912	Parkerisé, Colony	
10	**236913**	Pignon de sélection, Samwel	33960-36
11	**236926**	Axe, pignon de levier, 1937-1950, Samwel	34448-36
11	-	Axe, pignon de levier, 1951-ap	34448-51
12	-	Came, pignon de levier,	34010-36
13	**236928**	Fourchette de pignon de levier,, Samwel	34030-36
14	**231761**	rondelle de callage, .014" d'épaisseur, Import, les 10	6752
15	**231760**	rondelle de callage, .007" d'épaisseur, Import, les 10	6750
16	**236397**	rondelle de callage, 5/64" d'épaisseur, Import, les 10	6754
17	**700274**	joint spy , axe de pignon de levier, Athena, les 10	34036-36
17	**234689**	joint spy , axe de pignon de levier, Import, les 10	34036-36
18	**236918**	Fourchette d'axe de pignon de levier,, Samwel	34140-36
19	**234856**	joint spy , axe de pignon de levier, Import, les 10	34459-26
20	**233454**	Doigt de sélection Bender	34165-36
21	**231774**	Bille, Doigt de sélection, Bender	34168-39
22	**233453**	Bague, fourchette de sélection Bender	34175-36
23	**233452**	Ecrou, bague, Bender	34179-33
24	**290262**	Bague rondelle frein, Zodiac, les 10	34180-33
25	**191401**	Fourchette, arbre primaire, Zodiac	34158-36
25	**234722**	Fourchette, arbre primaire, Andrews	34158-36
26	**191402**	Fourchette,arbre secondaire, Zodiac	34159-36
26	**234721**	Fourchette, arbre secondaire, Andrews	34159-36
27	-	Fourchette, marche arrière	34160-39
28	**236927**	Vis de came, Samwel	34050-36
29	**234697**	ressort, arbre secondaire, Import, les 10	34057-36
30	**234684**	Bille, 1/2", Import, les 25	8872
31	**235259**	Kit plongeur de came (Position 29, 30 & 31), Colony	34053-36
32	**700278**	Joint de couvercle supérieur, Athena, les 10	34824-36
32	**740318**	Joint de couvercle supérieur, véritable James Gaskets, les 10	34824-36
33	-	Couvercle supérieur	34804-36
34	**231465**	Bague, axe de sélecteur, Import	34430-36
35	-	Pion, 3/32" x 5/8"	528
36	-	Vis, 1/4"-24 NS x 13/16"	2333
37	-	Vis, 1/4"-24 NS x 2"	2349
38	**740051**	Kit vis de couvercle supérieur (Position 36, 37 & graisseur), Colony	

NOUVEAU

CARTERS DE BOITE 4 VITESSES BIG TWIN

Carters de boite en aluminium pour 1936-1964 boites 4 vitesses Big Twins. Fabriqué seolns les exigences de restauration. Accepte l'arbre pignon de marche arrière. Fourni avec les goujons et portée de roulement extérieur d'arbre primaire installés.

744128 Pour 1936-1964 (OEM 34700-36)

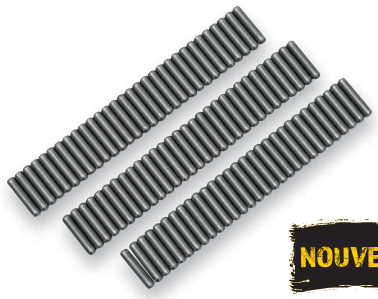

NOUVEAU

ROULEAUX DE BOITE 4 POUR BIG TWINS

Rouleaux de boite de vitesse pour l'arbre primaire et secondaire de boite de vitesse pour les Big Twins boite 4 vitesses de 1941 à début 1977 et arbre primaire des 1937 à 1973 45CI. Qualité origine et livré en paquets pratique de 88 pièces nécessaires pour faire un Big Twin ou deux 45CI. Les Jims USA sont vendus par 100.

Taille Standard (OEM 9084)

234638 Remplacement de l'origine, les 88
710300 Jims les 100

+.0004 (OEM 9085)

234639 Remplacement de l'origine, les 88
710301 Jims les 100

+.0008 (OEM 9086)

234640 Remplacement de l'origine, les 88
710302 Jims les 100

Taille super grande +.001

234641 Remplacement de l'origine, les 88
710303 Jims les 100

GOUJONS POUR CARTERS DE BOITE 4 VITESSE

Goujons en acier renforcé pour toutes les boites 4 de 1936-1984. Ces goujons sont disponibles en taille standard et tailles supérieure.

231610 Taille standard pour 1937 à début 1947 3/8" UNF x 7/16" UNC (OEM 34722-36)
231611 Taille standard pour fin 1948 à 1984, taille réparation pour modèles plus anciens, 3/8" UNF x 3/8" UNC (OEM 34723-47)
231612 NOUVEAU Taille super réparation 3/8" UNF x 1/2" UNC (OEM 34724-36)

NOUVEAU

CARTERS DE BOITE DE VITESSE RENFORCES

Ces carters de boite pour 1984-1999 Softails sont plus épais que l'origine et renforcés aux endroits critiques. Ces carters sont en coulés en A356 aluminium puis usinés CNC avec traitement thermique T6, l'usinage est réalisé avec des faiseuses dernier cri. Disponible en finition alu ou noire. Ces carters sont livrés avec le roulement principal et le roulement à aiguilles d'arbre secondaire installés. Peuvent être utilisés avec capteur électronique ou sans. Pour ceux qui n'utilisent pas de capteur un bouchon avec O-ring est vendu séparément. Roulements, pions et goujons de boite doivent être commandés séparément.

Pour 1984-1999 Softails

744125 Aluminium
744126 Noir

Bouchon et O-ring de capteur de vitesse

700822 Bouchon de trou de capteur de vitesse
700824 O-ring de bouchon de capteur de vitesse

NOUVEAU

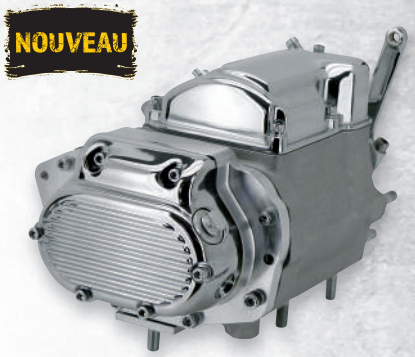

BOITE 5 VITESSES POUR BIG TWIN BOITE 4

Sur commande nous assemblons des boites S&S 5 vitesses dans carter de boite 4 avec au choix pignons Andrews, Jims ou Zodiac et expédiée avec un litre d'huile de boite Spectro. Ratios: première 3,24:1, deuxième 2,21:1, troisième 1,60:1, quatrième 1.23:1 et la cinquième 1,00:1. Le carter 5-en-4 est conçu pour Big Twin 4 vitesses style avec 1970-1984 à chaîne de style Shovelhead et chaîne d'entraînement final. L'installation nécessite l'achat séparé de pièces spécifiques au modèle FL ou FX comme indiqué. Le carter est uniquement compatible pour chaîne d'entraînement final, pas d'entraînement par courroie primaire d'origine comme utilisé sur les 1980-1983 FXSB Sturgis. Pas Softail non plus.

Boites pour applications avec démarreur

701296 Avec pignons de boite Andrews installés
701297 Avec pignons de boite Zodiac installés
701298 Avec pignons de boite Jims installés

Boites avec kit kick chromé installé

701293 Avec pignons de boite Andrews installés
701294 Avec pignons de boite Zodiac installés
701295 Avec pignons de boite Jims installés

Pièces optionnelles pour l'installation sur FX

752482 Adaptateur de repose-pied

RONDELLES DE CALLAGE

Rondelles de calage pour tout Big Twin boite 5 de 1980-2006, Sportster boite 5 de 1991 au présent. Elles ont.070" (1.78mm) d'épaisseur.

234146 Rondelle, Jims, vendus par 5 (OEM 6003)

234581 Rondelle, Eastern, vendus par 5 (OEM 6003)

JIMS PIGNON PRINCIPAL DE 5E D'ARBRE PRIMAIRE

Livrés avec roulements américains installés et prêts à monter.

234578 NOUVEAU Big Twins à chaine de 1979-1984 (OEM 35028-79)

234088 Pour Big Twin de 1985-1990 (OEM 35029-85A), doit être utilisé avec un arbre primaire de diamètre 1.000"

234089 Pour Big Twin de 1991-2006 (OEM 35029-91A), doit être utilisé avec un arbre primaire de 1991 au présent avec diamètre de 25mm (0.9845")

NOTE: SI VOUS UTILISEZ CES PIGNONS SUR UNE BOITE DE VITESSE DE 1994-2006 VOUOS DEVEZ LES MONTER PAR PAIRES (L'UN EN FACE DE L'AUTRE)

PIECES POUR BOITE 6 VITESSES "CRUISE DRIVE"

Pièces de remplacement d'origine des boites de vitesse "Cruise-Drive" comme utilisé sur les 2006 au présent Dyna, 2007 au présent Softail et 2007 au présent Touring.

A. 702001 Roulement à aiguilles d'arbre primaire, 2 requis (OEM 8042)

B. 701957 Circlips de roulement à aiguilles d'arbre primaire, pièce (OEM 10991)

B. 701978 NOUVEAU Circlips de roulement à aiguilles d'arbre primaire, les 10 (OEM 10991)

C. 756281 Roulement de trappe de boite, 2 requis, vendu pièce (OEM 8970)

D. 756261 Circlips de roulement de trappe de boite, paquet de 10 (OEM 35038-99A)

E. 747138 Bouchon de vidange avec O-ring (OEM 60328-98B)

F. 231778 NOUVEAU Roulement d'arbre primaire (OEM 9231)

G. 732899 Roulement de pignon principal (OEM 8967)

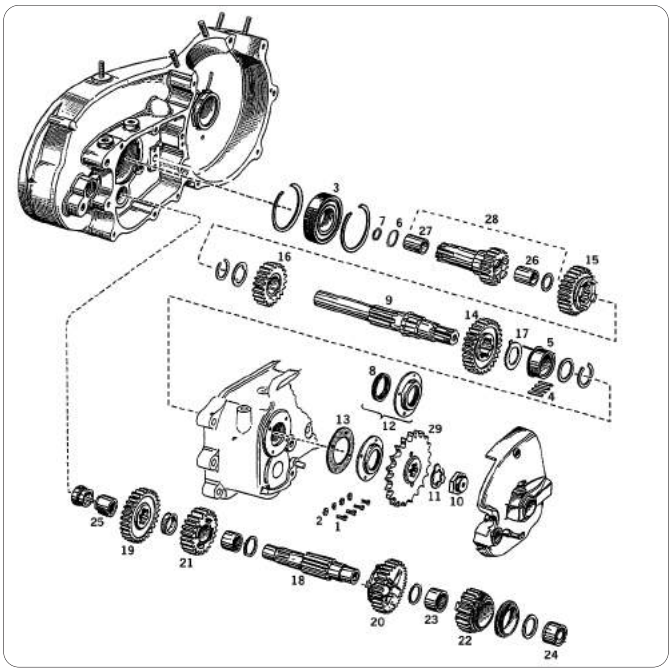

PIECES DE BOITE POUR SPORTSTER BOITE 4

Pièces de boite pour Sportster 4 vitesses de 1954-1990. Les pignons et arbres de boite Zodiac sont fabriqués avec les meilleurs alliages de métaux et usiné à la perfection en rescpectant les cotes d'origine pour un montage parfait, une grande longévité et une résistance supérieure à l'origine. Les arbres et pignons Andrews sont "shot peened" pour une durabilité maximum.

Les Quantités marquées d'une * sont vendues par 5, 10 ou 25

	ZPN	Description	Qté	OEM
1.	**231828**	Vis de verrouillage, pour 1961 à début 1984	4*	2660
2.	**723064**	Rondelle frein, pour 1979 à début 1984	1*	7069
3.	**231800**	Roulement d'arbre primaire, 1954-1990	1	9025A
		Rouleaux d'arbre primaire, pour 1954 à début 1984		
4.	**710304**	Taille standard size, les 100, Jims-USA	23*	9095
4.	**234642**	NOUVEAU Taille standard, remplacement stock, les 23	1	9095
4.	**710305**	Surdimensionné +.0004", les 100, Jims-USA	23*	9096
4.	**234643**	NOUVEAU Surdimensionné +.0004", remplacement stock, les 23	1	9096
4.	**710306**	Surdimensionné +.0008", les 100, Jims-USA	23*	9097
4.	**234644**	NOUVEAU Surdimensionné +.0008", remplacement stock, les 23	1	9097
5.	**710307**	Portée d'arbre primaire, roulement cage, pour 1984-1990	1	9118
5.	**231803**	Portée d'arbre primaire, roulement libre, 1954 à début 1984	1	35105-52
5.	**231804**	Portée d'arbre primaire, roult. libre, 1954 à début 1984 +.005"	1	35105-78
6.	**234539**	O-ring d'embrayage, 1957-1966 and 1967-1969 XLCH	1*	11103
6.	**231818**	O-ring d'embrayage, pour 1967-1970	1*	11119
7.	**022359**	Spy d'embrayage, Zodiac, pour 1967-1970	1	12021
7.	**700022**	Spy d'embrayage, Athena, pour 1967-1970	1*	12021
7.	**022349**	Spy d'embrayage, Zodiac, pour 1956-1966	1	37531-56B
7.	**700327**	Spy d'embrayage, Athena, pour 1956-1966	1*	37531-56B
8.	**022467**	Spy d'arbre primaire, Zodiac, pour late 1984-1990	1	12049
8.	**700035**	Spy d'arbre primaire, Athena, pour late 1984-1990	1*	12049
8.	**022329**	Spy d'arbre primaire, Zodiac, pour 1954-1984	1	35151-52A
8.	**700306**	Spy d'arbre primaire, Athena, pour 1954-1984	1*	35151-52A
8.	**237162**	Arbre primaire, Andrews. Pour 1956-1969	1	35044-56
9.	**237163**	Arbre primaire, Andrews. Pour 1971-1984	1	35046-71A
10.	**231845**	Ecrou de sortie de boite, pour 1971-1984	1	35047-71A
11.	**292028**	Rondelle frein d'arbre primaire, pour 1954-1984	1*	35050-52
12.	**231247**	Joint spy et kit de retenue, pour 1952-1983	1	35150-52
13.	**700308**	Joint d'arbre primaire, Athena, pour 1954-1984	1*	35169-52
14.	**231805**	Pignon 1 ère arbre prim. 27 dents, Zodiac, 1954-1990	1	35277-52A
14.	**237167**	Pignon 1 ère arbre prim. 27 dents, Andrews, 1954-1990	1	35277-52A
15.	**231806**	Pignon 2 ème arbre prim. 23 dents, Zodiac, 1956-1990	1	35296-56
15.	**237165**	Pignon 2 ème arbre prim. 23 dents, Andrews, 1956-1990	1	35296-56
16.	**231807**	Pignon 3 ème arbre prim. 20 dents, Zodiac, 1956-1990	1	35305-56
16.	**237169**	Pignon 3 ème arbre prim. 20 dents, Andrews, 1956-1990	1	35305-56
17.	**233513**	Rondelle d'arbre primaire, pour fin 1984-1990	1*	35384-84
		Arbre sec., 1958 à début 1984, aussi fin 1984-1990 utilisé en jonction avec pignons 1954-1984		
18.	**231808**	Arbre secondaire, Zodiac	1	35613-58
18.	**237161**	Arbre secondaire, Andrews	1	35613-58
19.	**237176**	Pignon d'arbre sec. 27 dents, Andrews, pour 1958-1986	1	35695-58
20.	**237170**	Pignon 3 ème d'arbre sec. 23 dents, Andrews, 1954-1990	1	35709-54A
21.	**237166**	Pignon 2 ème arbre sec. 20 dents, Andrews, 1958-1990	1	35750-58
22.	**237168**	Pignon 1 ère arbre sec 17 dents, Andrews, pour 1973-1984, aussi fin 1984-1990 utilisé en junction avec pignons 1954-1984		
23.	**231798**	Bague de pignon d'arbre secondaire, pour 1954-1972	1	35787-52
24.	**231809**	Roulement d'arbre secondaire, fermé, pour 1954-1990	1	35960-54
25.	**231458**	Roulement d'arbre secondaire, ouvert, pour 1954-1990	1	35961-52
26.	**231458**	Roulement de pignon pour 1954-1990	1	35961-52
27.	**231458**	Roulement de pignon, pour 1954-1990	1	35961-52
28.	**231815**	Pignon d'arbre primaire 17 dents, pour 1967-1970	1	37448-67
28.	**237177**	Pignon d'arbre primaire 17 dents, our 1971 à début 1979	1	37448-71
28.	**237175**	Pignon d'arbre primaire 17 dents, pour fin 1979-1984	1	37448-79
29.		Voir section pignons de sortie de boite		